ascom

Ascotel Office 45 / Office 45pro
Bedienungsanleitung mit Sicherheitshinweisen ⚠

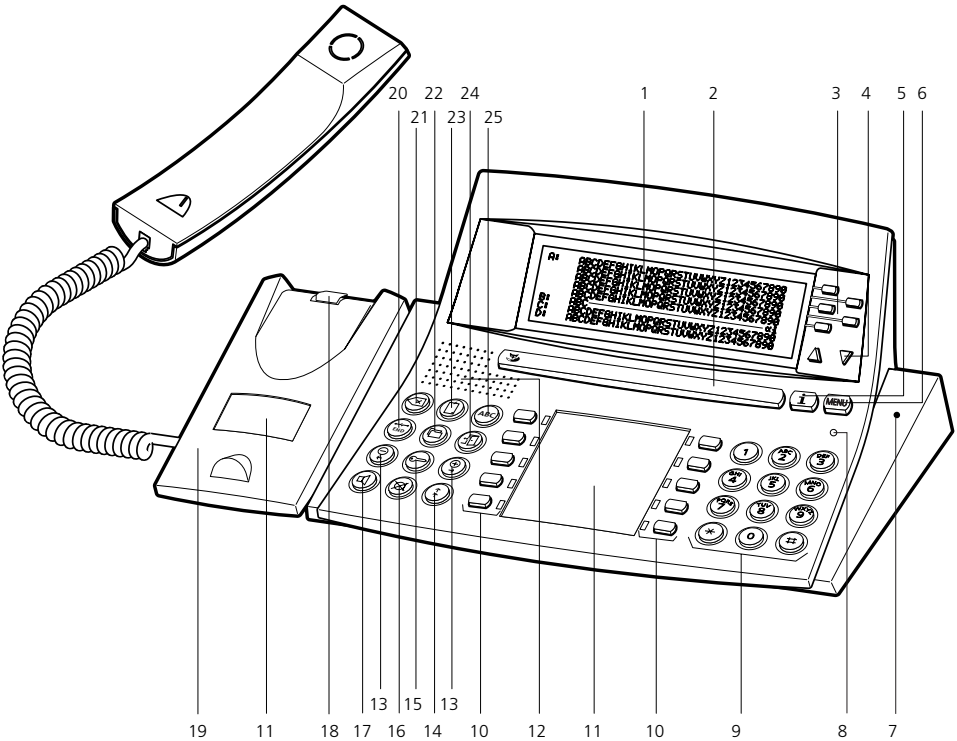
20
22
24
1
2
3
4
5
6
21
23
25
MENU
13
15
13
19
11
18
17
16
14
10
12
11
10
9
8
7

1 Anzeige[1)]
- A: Listendarstellung
- B: Statuszeile/Symbole
- C: Informationen
- D: Funktionen der Foxtaste

2 Foxtaste
Taste für mehrere Funktionen:
- kurz: Zugeordnete Funktion aktivieren
- lang: Foxtaste konfigurieren

3 Zeilentasten
Listeneinträge markieren

4 Cursortasten
- kurz: Zwischen Listeneinträgen wechseln
- lang: Zwischen Anzeigen wechseln

5 Infotaste
Weitere Informationen abrufen

6 Menütaste
Taste für den Einstieg in das Menü
- kurz: Funktionen der Foxtaste durchblättern
- lang: Konfiguriermodus

7 Freisprechmikrofon

8 Aufmerksamkeits-LED
- Blinkt: Anruf
- Leuchtet: VoiceMail, Meldung oder Rückruf

9 Tastatur
Ziffern oder Buchstaben (mit Alphataste) eingeben

10 Konfigurierbare Tasten mit LED
Konfigurierbar als:
Nummerntaste:
- 1x kurz: 1. Rufnummer aufrufen
- 2x kurz: 2. Rufnummer aufrufen
- lang: Taste konfigurieren

Funktionstaste:
- kurz: Funktion einschalten/ausschalten
- lang: Taste konfigurieren

Teamtaste:
- 1x kurz: Anrufen oder Anruf übernehmen
- 2x kurz: Durchsage an Teampartner
- lang: Taste konfigurieren

Leitungstaste:
- kurz: Leitung belegen

11 Beschriftungsschild

12 Lautsprecher

13 Einstelltasten
- Lautstärke regeln, Cursor bewegen

14 Wahlwiederholungstaste
- kurz: Zuletzt gewählte Rufnummern
- lang: Gesprächsliste

15 Schlüsseltaste
Telefon mit persönlichem Code sperren

16 Mikrofontaste
Freisprech- oder Hörermikrofon aus-/ein

17 Lautsprechertaste
Freisprechen ein-/aus

18 Gabelkontakt

19 Hörerauflage

20 END-Taste
kurz:
- Gespräch: Verbindung beenden und neue Wahl
- Menü/Konfigurierung: 1 Schritt zurück ohne Speichern

lang:
- Ohne Speichern in Ruhestellung gehen

21 Korrekturtaste
Letztes Zeichen löschen

22 Telefonbuchtaste
Rufnummern des privaten Telefonbuchs auflisten

23 Notiztaste
- Gespräch: Rufnummer des Gesprächpartners speichern
- Ruhestellung: Gespeicherte Rufnummern auflisten

24 Abwesenheitstaste
Konfiguriert für Anrufumleitung
Konfigurierbar als Nummerntaste und Funktionstaste

25 Alphataste
Ruhezustand:
- 1x kurz: Namenwahl in allen Telefonbüchern
- 2x kurz: Namenwahl nur im privaten Telefonbuch

Editieren:
Zwischen Zifferneingabe und Zeicheneingabe wechseln

1) Beleuchtung bei 45pro

Anzeige-Symbole

4	Blättern vorwärts (Zahl zeigt Nummer des Eintrags)	4	Blättern rückwärts (Zahl zeigt Nummer des Eintrags)
	Mikrofon eingeschaltet		Mikrofon ausgeschaltet
	Freisprechen aktiv		Lautsprecher aktiv
	Funktion aktiv (Foxtaste)		Information liegt vor
α	Textmodus aktiv		Vollduplex Freisprechen
A	Firma A (2-Firmen-Anlage)	B	Firma B (2-Firmen-Anlage)
	Anruf		Wieder-Anruf (wenn Vermittlungsversuch fehlgeschlagen ist)
I	Anruf von intern	P	Geparkter Anruf (Parken)
E	Anruf von extern	H	Gehaltener Anruf (Haltung)
	Anruf erfolgreich vermittelt		

Hinweis Eine genaue Beschreibung der Bedienungs- und Anzeigeelemente finden Sie im Kapitel "Bedienerführung".

Bedienungs- und Anzeigeelemente 2
Lieferumfang 6
Optionen 6
Sicherheit und Haftung 7
Wählen und telefonieren 8
Sie werden angerufen 8
Sie möchten telefonieren 9
Bedienerführung 11
Einsatzbereich des Telefons 11
Anzeige 11
Tasten 13
Eingaben 14
Menüführung 16
Signale 16
Mit Komfortfunktionen effizient telefonieren 17
Sie möchten ein Gespräch komfortabel einleiten 17
Sie möchten Funktionen im Gespräch nutzen 24
Sie verlassen Ihren Arbeitsplatz 27
Sie sind Teammitglied 33
Sie möchten auch spezielle Situationen meistern 34
Sie bedienen Leitungstasten 40
Sie bedienen einen Vermittlerapparat 42
Telefon auf persönliche Bedürfnisse einstellen 50
Grundeinstellungen 50
Rufeigenschaften einstellen 56
Telefonbuch verwalten 57
Tasten konfigurieren 59
Leitungstasten konfigurieren 63
Funktionen formulieren 65
Vermittlerapparat konfigurieren 66
System konfigurieren 67
Alphatastatur und Erweiterungstastenfeld 68
Installation und Inbetriebnahme 70
Störungsfall 74
Funktionscodes 76
Menü-Übersicht 80
Index 82
Konformitätserklärung 87
Hinweis auf andere Dokumente 88

Lieferumfang

Telefon

Hörer

Hörerauflage

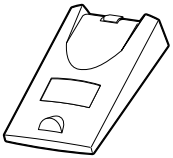

Telefonanschluss-kabel

Höreranschlusskabel

2 Steckverbinder

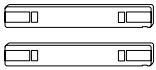

Steckernetzteil[1] für hinterleuchtete Anzeige

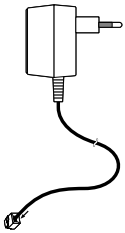

Kurzbedienungs-anleitung und Sicherheitshinweise

1) Nur 45pro – Ausführung länderspezifisch.

Optionen

Alphatastatur

Erweiterungs-tastenfeld

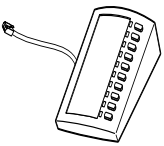

Andersfarbige Gehäuseabdeckung

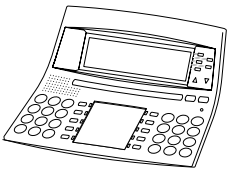

Headset

⚠ Sicherheitshinweise

Die Nichtbeachtung dieser Hinweise kann Gefahren verursachen und gegen bestehende Gesetze verstossen. Lesen Sie bitte die Bedienungsanleitung und bewahren Sie diese auf. Geben Sie Ihr Telefon nur mit der Bedienungsanleitung an Dritte weiter.

Verbindungen

Stecken Sie die Verbindungsstecker des Telefonkabels nur in die dafür vorgesehenen Dosen. Nehmen Sie keine Änderungen an den Steckern vor.

Wartung

Verwenden Sie ausschliesslich Originalzubehör. Installationen und Reparaturen sind immer von einem dafür qualifizierten Fachmann auszuführen.

Reinigen Sie Ihr Telefon mit einem weichen, leicht feuchten oder antistatischen Tuch. Verwenden Sie keine Reinigungsmittel oder andere chemische Substanzen.

Umgebungsbedingungen

Betreiben Sie Ihr Telefon nur bei Temperaturen von +5 °C bis circa +40 °C. Vermeiden Sie Sonnenbestrahlung und andere Wärmequellen.

Schützen Sie Ihr Telefon vor Nässe, starkem Staub, aggressiven Flüssigkeiten und Dämpfen.

Setzen Sie Ihr Telefon nicht elektromagnetischen Feldern (Elektromotoren, Haushaltsgeräten) aus. Die Sprachqualität könnte beeinträchtigt werden. Vermeiden Sie einen Standort in unmittelbarer Nähe von Computern, Radio-, TV-, Videogeräten und anderen Telefonapparaten, um Störungen zu vermeiden.

Entsorgung

Entsorgen Sie das Telefon und seine Verpackung umweltgerecht oder senden Sie es zu Ihrem Lieferanten oder Ihrer Servicestelle zurück.

Verwendungszweck

Dieses Telefon dient ausschliesslich zum Telefonieren am entsprechenden System.

Haftungsausschluss

Dieses Produkt wurde gemäss ISO 9001 Qualitätskriterien gefertigt.

Dieses Produkt und die mitgelieferten Benutzerinformationen sind mit grösster Sorgfalt erstellt worden. Die Funktionen des Produkts sind über umfangreiche Zulassungstests geprüft und freigegeben worden. Dennoch können Fehler nicht vollkommen ausgeschlossen werden. Die Gewährleistung beschränkt sich auf den Ersatz fehlerhafter Hardware.

Der Hersteller haftet nicht für allfällige direkte oder indirekte Schäden, die durch falsche Handhabung, unsachgemässen Gebrauch oder sonstiges fehlerhaftes Verhalten mit einem Produkt entstehen sollten. Auf mögliche Gefährdungen wird an entsprechender Stelle der Bedienungsanleitung hingewiesen. Die Haftung für entgangenen Gewinn ist in jedem Fall ausgeschlossen.

Sie werden angerufen

In diesem Abschnitt erfahren Sie, wie Sie einen Anruf entgegennehmen.

Anruf entgegennehmen

Ihr Telefon ruft und die Aufmerksamkeits-LED blinkt. Sie möchten den Anruf entgegennehmen.

Hörer abheben.

– oder –

Lautsprechertaste drücken.
Freisprechen ist aktiv.

Hinweis Wenn die Rufnummer des Anrufers empfangen wird, erscheint sie in der Anzeige. Ist diese Rufnummer im Telefon oder im System gespeichert, erscheint in der Anzeige der zugehörige Name. Falls der Platz auf der Anzeige nicht ausreicht, wird "+" angezeigt und weitere Informationen können mit der Infotaste sichtbar gemacht werden.

Gespräch beenden

Sie möchten das Gespräch beenden.

Nach Gesprächsende wird die Gesprächsdauer angezeigt oder kann mit der Infotaste abgerufen werden. Sofern der Telefonnetz-Betreiber dies unterstützt, werden bei externen Gesprächen, die Sie eingeleitet haben, nach Gesprächsende die Gebühren angezeigt.

Hörer auflegen.

– oder –

Wenn Sie im Freisprechen telefoniert haben, Lautsprechertaste drücken.

– oder –

END-Taste drücken.
Anzeige zeigt "Nummer eingeben".

Hinweis Nach Drücken der END-Taste wartet Ihr Telefon auf die Eingabe einer Rufnummer.

Sie möchten telefonieren

In diesem Abschnitt erfahren Sie, welche Möglichkeiten Ihr Telefon bietet, um ein Gespräch aufzubauen.

Wählen mit Rufnummer

Sie möchten einen Teilnehmer anrufen und dazu seine Rufnummer eingeben.

Rufnummer mit Zifferntasten eingeben.
Anzeige zeigt Rufnummer.

Hinweis Falsch eingegebene Ziffern können Sie mit der Korrekturtaste löschen.

Hörer abheben.
Teilnehmer wird gerufen.

– oder –

Anrufen

Foxtaste "Anrufen" drücken.
Teilnehmer wird gerufen.

Wählen mit Wahlwiederholung

Sie möchten einen der Teilnehmer anrufen, die Sie zuletzt angerufen haben.

Ihr Telefon speichert automatisch in der Wahlwiederholungsliste die Rufnummern von Teilnehmern, die Sie angerufen haben – und, wenn bekannt, auch den Namen. Sie können die Teilnehmer mit der Wahlwiederholungsliste zurückrufen.

Wahlwiederholungstaste drücken.
Die erste Rufnummer der Wahlwiederholungsliste wird angezeigt.

Um durch die maximal 10 zuletzt gewählten Rufnummern zu blättern, Wahlwiederholungstaste drücken.

– oder –

Mit Cursortasten durch die 10 zuletzt gewählten Rufnummern blättern.

Hörer abheben.
Angezeigte Rufnummer wird gewählt.

Im Lauthören telefonieren

Sie möchten, dass andere Personen im Raum das Gespräch mithören können.

Mit der Funktion Lauthören schalten Sie zusätzlich zum Hörer den Lautsprecher ein.

Während Gespräch: Lautsprechertaste drücken.
Lauthören ist aktiviert.

Hinweis Sie selbst können ganz normal mit dem Hörer telefonieren.

Lauthören ausschalten: Lautsprechertaste erneut drücken.
Lauthören ist deaktiviert.

Hinweis Um ein Gespräch im Lauthören zu beenden, müssen Sie die Lautsprechertaste drücken und den Hörer auflegen. Wenn Sie nur den Hörer auflegen, wechselt das Telefon in den Freisprechmodus.

Im Freisprechen telefonieren

Sie möchten, dass andere Personen am Gespräch teilnehmen können, oder Sie möchten während des Gesprächs die Hände frei haben.

Die Tonqualität kann gesteigert werden, indem Sie die Lautstärke Ihres Telefons möglichst niedrig einstellen.

Der Grundausbau Ihres Systems ermöglicht wechselseitiges Sprechen und Hören. Um gleichzeitiges Sprechen und Hören zu ermöglichen, ist ein Systemausbau erforderlich.

Während Gespräch: Lautsprechertaste drücken.
Lauthören ist aktiviert.

Hörer auflegen.
Freisprechen ist aktiviert.

Hinweis Das Freisprechmikrofon darf nicht verdeckt sein.

Gespräch mit Hörer fortsetzen: Hörer abheben.
Lautsprecher und Freisprechmikrofon sind ausgeschaltet.

Mikrofon stummschalten

Sie telefonieren und möchten sich kurz mit anderen Personen im Raum unterhalten, ohne dass Ihr Gesprächspartner dies mithört.

Sie können das Mikrofon während eines Gesprächs aus- und einschalten.

Mikrofon ausschalten: MIC-Taste drücken.
Anzeige zeigt das Symbol .

Mikrofon einschalten: MIC-Taste drücken.
Anzeige zeigt das Symbol .

Einsatzbereich des Telefons

Verfügbare Betriebsarten[1)]

Ihr Systembetreuer kann das Telefon für 3 Betriebsarten einrichten:

- als Komforttelefon
- als Reihenapparat
- als Vermittlerapparat

Zusätzlich können Sie im Konfiguriermodus im Menü "Systemassistent" Einstellungen am System vornehmen. Dies ist aber nur sinnvoll, wenn Sie über entsprechende Kenntnisse verfügen. Ferner benötigen Sie dazu ein Passwort.

Anzeige

Abkürzungen

Je nach verfügbarem Platz in der Anzeige werden manche Begriffe als Abkürzung angezeigt, zum Beispiel "Durchs." statt "Durchsage". Diese Abkürzungen sind jedoch so gewählt, dass Sie sie leicht verstehen können.

Foxtasten-Menü durchsehen

Die Foxtaste bietet Ihnen in jeder Bediensituation die Funktionen, die nützlich sind.

Die Anzeige zeigt die Belegung der Foxtaste. Mit der Menütaste können Sie weitere Menüpunkte des Foxtasten-Menüs anzeigen.

Menütaste so oft drücken, bis gewünschter Menüpunkt erscheint.

1) Abhängig vom System und Softwarestand.

Information abrufen oder durchsehen

Die Anzeige zeigt im Ruhezustand ein "i" oder beim Lesen von Anzeigetexten ein "+".

Wenn in der Anzeige ein "i" erscheint, liegen zum Beispiel eine Anrufliste, Meldungen und/oder aktive Funktionen in verschiedenen Infozeilen vor. Mit der Infotaste können Sie die verschiedenen Infozeilen abrufen.

Wenn der Platz in der Anzeige nicht ausreicht, um den gesamten Text anzuzeigen, erscheint das Zeichen "+". Mit der Infotaste können Sie die Fortsetzung des Texts durchsehen.

Infozeilen abrufen: Infotaste so oft drücken, bis die Information erscheint.

Hinweis Nach der letzten Infozeile erscheint wieder der Ruhetext.

Textfortsetzung durchsehen: Infotaste drücken.
Anzeige zeigt Fortsetzung des Texts.

Hinweis Vorgang wiederholen, bis ganzer Text gelesen ist.

Zwischen Anzeigen wechseln[1)]

Mit den Cursortasten können Sie während eines Gesprächs zwischen der Standardanzeige und der Detailansicht privates Telefonbuch und im Vermittlerbetrieb zwischen der Vermittler- und der Standardanzeige wechseln.

Cursortaste lange drücken.
Anzeige wechselt.

1) Abhängig vom System und Softwarestand.

Tasten

Taste drücken

Eine Taste können Sie auf verschiedene Arten drücken. Dies variiert je nach Tastentyp und Bediensituation. Nachfolgend sind Beispiele aufgeführt:

	Taste drücken.
<lang> MENU	Taste circa 2 Sekunden gedrückt halten.
<2x kurz> ABC	Taste 2-mal schnell hintereinander drücken.
<2x, 3x, 4x usw.> WXYZ 9	Im Textmodus Taste 2-mal, 3-mal, 4-mal usw. hintereinander drücken.

Foxtaste verwenden

Die Foxtaste ist variabel mit Funktionen belegt, die oberhalb der Taste angezeigt werden.

Unter der breiten Foxtaste befinden sich mehrere Kontakte, so dass die Taste genau unterhalb der entsprechenden Funktion gedrückt werden muss.

Foxtaste dort drücken, wo Anzeige gewünschte Funktion zeigt.

Eingaben

Ziffern eingeben

Mit den Zifferntasten können Sie die Ziffern 0 bis 9 eingeben.

Buchstaben und Zeichen eingeben[1)]

Mit den Zifferntasten können Sie auch Zeichen eingeben. Die Zifferntasten sind dabei mit mehreren Zeichen belegt.

Um mit den Zifferntasten Zeichen einzugeben, müssen Sie sich im Textmodus befinden. Die Anzeige zeigt dann das Symbol "α". Sie können während einer Eingabe zwischen Zifferneingabe und Zeicheneingabe wechseln.

ABC — Im Editiermodus zwischen Zifferneingabe und Buchstaben-/Zeicheneingabe wechseln: Alphataste drücken.

Hinweis — Wenn das Telefon die Eingabe von Text erwartet, ist automatisch der Textmodus für die Zeicheneingabe aktiviert.

Die Zifferntasten sind mit folgenden Zeichen belegt:

1	- . ? 1 ! , : ; ' " ¿ ¡	ABC 2	A B C 2 Ä Æ Å Ç a b c 2 ä æ å à ç
DEF 3	D E F 3 É d e f 3 é è ê	GHI 4	G H I 4 g h i 4 ì
JKL 5	J K L 5 j k l 5	MNO 6	M N O 6 Ñ Ö Ø m n o 6 ñ ö ø ò
PQRS 7	P Q R S 7 p q r s 7 ß	TUV 8	T U V 8 Ü t u v 8 ü ù
WXYZ 9	W X Y Z 9 w x y z 9	0	+ 0
*	* / ( ) < = > % £ $ € ¥ € @ & §	#	Leerzeichen #

<1x, 2x, 3x usw.> — Zifferntaste so oft hintereinander drücken, bis gewünschtes Zeichen erscheint.

1) Abhängig vom System und Softwarestand.

Zwischen Gross-/Kleinschreibung wechseln

Sie befinden sich im Editiermodus und möchten grosse und kleine Buchstaben eingeben.

Bei einer Buchstabeneingabe ist automatisch die Grossschreibung aktiv. Nach dem ersten Buchstaben eines Wortes wird automatisch auf Kleinschreibung umgeschaltet. Mit der Foxtaste können Sie manuell zwischen Gross- und Kleinschreibung wechseln.

A>a

Zur Kleinschreibung wechseln: Foxtaste "A>a" drücken.

a>A

Zur Grossschreibung wechseln: Foxtaste "a>A" drücken.

Hinweis Der Wechsel von Klein- zur Grossschreibung gilt für 1 Buchstaben.

Wenn eine Alphatastatur an Ihrem Telefon angeschlossen ist, erscheint dieser Menüpunkt nicht, da Sie mit der Alphatastatur grosse und kleine Buchstaben eingeben können.

Rufnummer in Wahlvorbereitung eingeben

Sie möchten eine Rufnummer in Ruhe eingeben und eventuell korrigieren können, ohne dass automatisch die Verbindung aufgebaut wird. Die Verbindung wird erst aufgebaut, wenn Sie zum Beispiel den Hörer abnehmen.

Rufnummer in Wahlvorbereitung eingeben.
Anzeige zeigt Rufnummer.

Eingabe korrigieren

Sie haben eine Ziffer oder ein Zeichen falsch eingegeben.

Sie können eine fehlerhafte Eingabe Zeichen für Zeichen oder komplett löschen.

Letztes Zeichen löschen: Korrektur-Taste drücken.

Eingabe beenden, ohne zu speichern: END-Taste drücken.

Hinweis Mit den Einstelltasten (siehe "Eingabemarke bewegen") können Sie das fehlerhafte Zeichen gezielt aufsuchen.

Eingabemarke bewegen

Sie möchten für eine Eingabe/Korrektur ein bestimmtes Zeichen gezielt aufsuchen.

Mit den Einstelltasten können Sie die Eingabemarke nach links (–) oder nach rechts (+) bewegen.

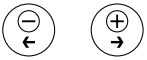

Eingabemarke mit Taste – oder + bewegen.

Menüführung

Bedienschritte rückgängig machen

Durch Drücken der END-Taste machen Sie den letzten Bedienschritt rückgängig, ohne ihn zu speichern.

END-Taste drücken.
Letzter Bedienschritt ist rückgängig gemacht.

Hinweis Um das Telefon in Ruhestellung zu bringen, müssen Sie die END-Taste eventuell nochmal drücken.

Zwischen Listeneinträgen wechseln

Mit den Cursortasten können Sie zeilenweise vorwärts und rückwärts durch eine Liste springen.

Cursortasten drücken.
Zeile springt in die entsprechende Richtung.

Listeneintrag markieren und aktivieren

Mit den Zeilentasten können Sie einen Listeneintrag markieren und aktivieren.

Zeilentaste drücken.
Zugehöriger Eintrag ist markiert.

Eintrag schon markiert: Zeilentaste drücken.
Teilnehmer wird gerufen oder Funktion wird aktiviert.

Signale

Bedeutung der Aufmerksamkeits-LED

Dies sind die Normal-Anzeigearten der LED. Abweichende Anzeigearten sind im Kapitel Störungsfälle beschrieben.

LED blinkt	LED dunkel	LED leuchtet in Ruhestellung
Telefon ruft	Telefon in Ruhestellung	VoiceMail, Meldung oder Rückruf erhalten, aber noch nicht beantwortet

In den folgenden Abschnitten erfahren Sie, welche Komfortfunktionen Ihnen Ihr Telefon bietet, um die verschiedensten Alltagssituationen elegant zu meistern.

Sie möchten ein Gespräch komfortabel einleiten

In diesem Abschnitt erfahren Sie, welche weiteren Möglichkeiten Ihr Telefon bietet, um ein Gespräch einzuleiten.

Wählen mit Namen – Quickdial[1)]

Sie möchten einen Teilnehmer über seinen Namen anrufen.

Bei Quickdial müssen Sie die Zifferntasten für jeden Buchstaben nur 1x drücken, obwohl eine Taste mit mehreren Buchstaben belegt ist. Ein effizienter Algorithmus garantiert schnelle Suchresultate.

Voraussetzung: Der Name mit zugehöriger Rufnummer ist im Telefon oder im System gespeichert.

Nachnamen und Vornamen müssen Sie durch ein Leerzeichen trennen, zum Beispiel "no s" (6 6 # 7) für Nobel Stefan. Leerzeichen geben Sie mit der #-Taste ein. Fragen Sie Ihren Systembetreuer, ob Sie zuerst die Anfangsbuchstaben des Nachnamens oder des Vornamens eingeben müssen.

Für jeden Buchstaben die zugehörige Zifferntaste 1x drücken.
Anzeige zeigt für jeden Buchstaben die zugehörige Ziffer, zum Beispiel eine "6" für den Buchstaben "n".

Alphataste drücken.
Telefon sucht nach passenden Teilnehmern.

Eventuell weiteren Buchstaben eingeben, bis Anzeige gesuchten Teilnehmer zeigt.

– oder –

Mit Cursortasten Teilnehmer wählen.

– oder –

Zeilentaste für gesuchten Teilnehmer drücken.
Gesuchter Teilnehmer ist markiert.

Angezeigten Teilnehmer rufen: Hörer abheben.
Teilnehmer wird gerufen.

Hinweis Bei Quickdial wird in allen Telefonbüchern parallel gesucht.

1) Abhängig vom System und Softwarestand

Wählen mit Namen

Sie möchten einen Teilnehmer über seinen Namen anrufen.

Dazu steht Ihnen die Namenwahl zur Verfügung. Sie können den Namen im Telefonbuch des Telefons oder des Systems suchen.

Nachnamen und Vornamen müssen Sie durch ein Leerzeichen trennen, zum Beispiel "no s" für Nobel Stefan. Leerzeichen geben Sie mit der #-Taste ein. Fragen Sie Ihren Systembetreuer, ob Sie zuerst die Anfangsbuchstaben des Nachnamens oder des Vornamens eingeben müssen.

ABC

In allen Telefonbüchern suchen: Alphataste drücken.
Buchstaben-Eingabe ist aktiv. Anzeige zeigt "Suche : Alle".

Kurzwahl

Nur im Kurzwahlverzeichnis suchen: Foxtaste "Kurzwahl" drücken.
Anzeige zeigt nach "Namenwahl:" das gewählte Telefonbuch.

– oder –

<2x kurz>

ABC

Nur im privaten Telefonbuch suchen: Alphataste 2x kurz drücken.
Buchstaben-Eingabe aktiv. Anzeige zeigt "Namenwahl: Privates Telefonbuch".

Anfangsbuchstaben eingeben.
Telefon sucht nach passenden Teilnehmern.

Hinweis

Gross-/Kleinschreibung und Sonderzeichen haben keinen Einfluss auf die Suche.
Wenn Telefon keinen passenden Teilnehmer findet, erscheint in Anzeige "Leere Liste".

Eventuell weiteren Buchstaben eingeben, bis Anzeige gesuchten Teilnehmer zeigt.

– oder –

Mit Cursortasten Teilnehmer wählen.

– oder –

Zeilentaste für gesuchten Teilnehmer drücken.
Gesuchter Teilnehmer ist markiert.

Angezeigten Teilnehmer rufen: Hörer abheben.
Teilnehmer wird gerufen.

Wählen mit Alphatastatur

Sie haben eine Alphatastatur an Ihrem Telefon angeschlossen und möchten einen Teilnehmer über seinen Namen anrufen.

Mit der Alphatastatur können Sie komfortabel einen Telefonbucheintrag suchen. Sie brauchen nur den ersten Buchstaben mit der Alphatastatur eingeben. Die Namenwahl wird automatisch aktiviert.

Nachname und Vorname müssen Sie durch ein Leerzeichen trennen, zum Beispiel "no s" für Nobel Stefan. Fragen Sie Ihren Systembetreuer, ob zuerst die Anfangsbuchstaben des Nachnamens oder des Vornamens eingegeben werden müssen.

Anfangsbuchstaben eingeben.
Telefon sucht nach passenden Teilnehmern.

Hinweis Gross-/Kleinschreibung und Umlaute haben keinen Einfluss auf die Suche. Wenn das Telefon keinen passenden Teilnehmer gefunden hat, erscheint in Anzeige "Leere Liste".

Eventuell weiteren Buchstaben eingeben, bis Anzeige gesuchten Teilnehmer zeigt.

– oder –

Mit Cursortasten der Alphatastatur Teilnehmer wählen.

– oder –

Zeilentaste für gesuchten Teilnehmer drücken.
Gesuchter Teilnehmer ist markiert.

Hörer abheben.
Teilnehmer wird gerufen.

– oder –

Auf Alphatastatur ENTER-Taste drücken.
Teilnehmer wird im Freisprechen gerufen.

Wählen aus Anrufliste

Sie möchten einen Teilnehmer zurückrufen, der versucht hat, Sie anzurufen.

Ihr Telefon speichert automatisch die Rufnummer dieses Teilnehmers in der Anrufliste. Sie können diesen Teilnehmer über die Anrufliste zurückrufen.

Die Anrufliste umfasst maximal 10 Einträge.

Hinweis "Anrufliste" ist nur verfügbar, wenn Einträge vorliegen.

Anrufliste

Foxtaste "Anrufliste" drücken.
Anzeige zeigt Liste der letzten unbeantworteten Anrufe.

Mit Cursortasten Teilnehmer wählen.

– oder –

Zeilentaste für gesuchten Teilnehmer drücken.
Teilnehmer ist markiert.

Angezeigten Teilnehmer rufen: Hörer abheben.
Der Teilnehmer wird aus der Anrufliste gelöscht, sobald die Verbindung zustande gekommen ist.

Wählen aus Gesprächsliste[1)]

Sie möchten einen Teilnehmer zurückrufen, dessen Anruf Sie entgegengenommen hatten.

Ihr Telefon speichert automatisch die Rufnummer dieses Teilnehmers in der Gesprächsliste. Sie können diesen Teilnehmer über die Gesprächsliste zurückrufen.

Die Gesprächsliste umfasst maximal 10 Einträge.

MENU

Menütaste so oft drücken, bis Anzeige "Gesprächsliste" zeigt.

Gesprächsliste

Foxtaste "Gesprächsliste" drücken.
Anzeige zeigt Liste der letzten Gespräche.

Mit Cursortasten Teilnehmer wählen.

– oder –

Zeilentaste für gesuchten Teilnehmer drücken.
Teilnehmer ist markiert.

Hörer abheben.
Teilnehmer wird gerufen.

Hinweis Sie können die Gesprächsliste auch aufrufen, indem Sie die Wahlwiederholungstaste lang drücken.

1) Abhängig vom System und Softwarestand

Wählen mit konfigurierbarer Taste – Nummerntaste

Sie möchten einen Teilnehmer anrufen, dessen Rufnummer auf einer konfigurierbaren Taste gespeichert ist.

Sie können den Teilnehmer aufrufen, indem Sie die entsprechende Nummerntaste drücken.

Erste Belegung der Taste aktivieren: Taste 1x drücken.
Erste Belegung der Taste erscheint in Anzeige.

– oder –

<2x kurz>

Zweite Belegung der Taste aktivieren: Taste 2x kurz drücken.
Zweite Belegung der Taste erscheint in Anzeige.

Angezeigten Teilnehmer rufen: Hörer abheben.
Teilnehmer wird gerufen.

Wählen mit Notizregister

Sie haben die Rufnummer eines Teilnehmers in Ihrem elektronischen Notizregister gespeichert und möchten ihn jetzt anrufen.

Das Notizregister umfasst maximal 10 Einträge.

Notiztaste drücken.
Anzeige zeigt eine Liste mit Teilnehmern.

Mit Cursortasten Teilnehmer wählen.

– oder –

Zeilentaste für gesuchten Teilnehmer drücken.
Teilnehmer ist markiert.

Hörer abheben.
Teilnehmer wird gerufen.

Rückruf anfordern

Sie möchten einen Teilnehmer sprechen. Dieser Teilnehmer ist besetzt oder meldet sich nicht. Rückrufe sind möglich zu internen und externen Teilnehmern. Nicht alle Netzbetreiber unterstützen diese Funktion.

Wenn der Teilnehmer besetzt ist, können Sie einen automatischen Rückruf einrichten. In diesem Fall ruft Ihr Telefon, sobald der Teilnehmer sein Gespräch beendet hat. Wenn Sie dann den Hörer abheben, ruft das Telefon des Teilnehmers.

Wenn der Teilnehmer sich nicht meldet, können Sie ebenfalls einen Rückruf anfordern. Der Teilnehmer erhält dann eine dauernde optische Meldung Ihres Rückrufwunsches.

Situation Sie haben den Teilnehmer angerufen und hören den Besetztton oder den Wählton.

Rückruf

Rückruf aktivieren: Foxtaste "Rückruf" drücken.
Anzeige zeigt "Ausgeführt".

Hörer auflegen.
Anzeige zeigt "Anruf erwartet ..." und "Zurückstellen".

Hinweis Sie können 1 Rückruf aktiv haben. Ihr Rückruf wird vom System nach circa 1/2 Stunde automatisch gelöscht. Sie können den Rückruf auch vorher zurücknehmen.

Zurückstellen

Rückruf zurücknehmen: Foxtaste "Zurückstellen" drücken.

Anklopfen beantworten

Sie führen ein Gespräch und hören den Anklopfton. Jemand möchte Sie dringend sprechen.

Sie können den Anruf entgegennehmen oder abweisen.

Antworten

Anruf entgegennehmen: Foxtaste "Antworten" drücken.
1. Gesprächspartner ist in Haltestellung. Mit Anklopfendem verbunden.

– oder –

Abweisen

Anruf abweisen: Foxtaste "Abweisen" drücken.
Weiterhin mit Gesprächspartner verbunden. Anklopfender hört Besetztton.

– oder –

Beenden

Laufendes Gespräch beenden und anklopfenden Anruf entgegennehmen: Foxtaste "Beenden" drücken.
1. Gespräch beendet. Mit Anklopfendem verbunden.

Anklopfen bei einem internen Teilnehmer

Sie möchten einen internen Teilnehmer sprechen. Dieser Teilnehmer ist besetzt.

Durch Ihr Anklopfen empfängt der Teilnehmer einen Anklopfton und Ihre Rufnummer oder Ihren Namen in seiner Anzeige. Der Teilnehmer kann Ihren Anruf entgegennehmen oder abweisen.

Anklopfen

Foxtaste "Anklopfen" drücken.
Wählton ertönt.

Hinweis Wenn Teilnehmer Gesprächswunsch abweist oder Anklopfen nicht möglich ist, wird Verbindung getrennt (Besetztton).

Durchsage starten

Sie möchten interne Teilnehmer über deren Lautsprecher – sofern vorhanden – direkt ansprechen, ohne auf eine Antwort zu warten (ähnlich einer Gegensprechanlage).

Sie können an die betroffenen Teilnehmer eine Durchsage starten, wenn Ihr Systembetreuer Ihnen dazu die Freigabe erteilt hat.

Rufnummer des Teilnehmers oder der Gruppe eingeben.

Menütaste so oft drücken, bis Anzeige "Durchsage" zeigt.

Durchsage

Foxtaste "Durchsage" drücken.

Hörer abheben.
Teilnehmer hört Bestätigungston. Anzeige zeigt "Durchsage an: ...".
Sie können sprechen.

Durchsage empfangen

Sie werden nach einem Aufmerksamkeitston über Ihren Lautsprecher angesprochen.

Sie können die Durchsage stoppen oder als Telefongespräch weiterführen.

Durchsage als Telefongespräch weiterführen: Hörer abheben.
Sie telefonieren mit demjenigen, der die Durchsage gestartet hat.

Hinweis Alle anderen Empfänger der Durchsage sind ausgeschlossen.

– oder –

Durchsage stoppen: END-Taste drücken.

Sie möchten Funktionen im Gespräch nutzen

In diesem Abschnitt erfahren Sie, welche Möglichkeiten Ihr Telefon bietet, wenn Sie sich in einem Gespräch befinden.

Rückfrage im Gespräch

Sie möchten, ohne Ihren Gesprächspartner zu verlieren, kurz einen anderen Teilnehmer anrufen. Anschliessend möchten Sie das Gespräch mit Ihrem Gesprächspartner fortsetzen.

Mit der Funktion Rückfrage können Sie während eines Gesprächs einen anderen Teilnehmer anrufen und dabei Ihren Gesprächspartner in Haltestellung halten. Rückfragen sind möglich an interne und externe Teilnehmer.

Rückfrage

Foxtaste "Rückfrage" drücken.
Gesprächspartner ist in Haltestellung.

Rufnummer des Rückfragepartners eingeben.
Rückfragepartner wird gerufen. Sie hören Rufkontrollton.

Rückfrage beenden: END-Taste drücken.
Sie sind wieder mit Ihrem ersten Gesprächspartner verbunden.

Hinweis Wenn Ihr Rückfragepartner aufgelegt hat und Sie ebenfalls versehentlich auflegen, ertönt für 10 Sekunden ein Dauerruf, der Sie auf den wartenden Gesprächspartner aufmerksam macht. Wenn Sie während dieses Dauerrufs den Hörer abheben, sind Sie wieder mit Ihrem Gesprächspartner verbunden.

Makeln zwischen Rückfragepartner und Gesprächspartner

Sie sprechen mit einem Rückfragepartner und halten Ihren Gesprächspartner in Haltestellung.
Sie möchten zwischen beiden beliebig wechseln.

Mit der Funktion Makeln[1] können Sie in einer Rückfrage zwischen Rückfragepartner und gehaltenem Gesprächspartner wechseln. Makeln ist möglich mit internen und externen Teilnehmern. Makeln können Sie auch zwischen Konferenzteilnehmern als Gruppe und einem Rückfragepartner.

Makeln

Makeln: Foxtaste "Makeln" drücken.
Gesprächspartner wechselt. Anderer Gesprächspartner ist in Haltestellung.

Aktuelle Verbindung beenden: END-Taste drücken.
Gesprächspartner getrennt. Mit Gesprächspartner in Haltestellung verbunden.

Gesprächspartner weiterverbinden

Sie möchten Ihren Gesprächspartner mit einem anderen Teilnehmer verbinden.

Mit der Funktion Rückfrage können Sie Ihren Gesprächspartner mit einem anderen Teilnehmer verbinden. Sie können interne und externe Teilnehmer miteinander verbinden.

Rückfrage

Foxtaste "Rückfrage" drücken.
Gesprächspartner ist in Haltestellung.

Rufnummer des anderen Teilnehmers eingeben.
Anderer Teilnehmer wird gerufen.

Verbinden mit Ankündigung: Warten, bis Teilnehmer Gespräch entgegennimmt. Gesprächspartner ankündigen.

Hörer auflegen.
Gesprächspartner und anderer Teilnehmer sind verbunden.

– oder –

Verbinden ohne Ankündigung: Ersten Rufton abwarten, Hörer auflegen.
Anderer Teilnehmer wird direkt von Ihrem Gesprächspartner gerufen.

Hinweis Wiederanruf: Wenn der andere Teilnehmer nicht abhebt, kommt der Anruf wieder zu Ihrem Telefon zurück.

1) Abhängig vom System und Softwarestand heisst es "Makeln" oder "2. Gespräch"

Parken eines Gesprächspartners

Sie möchten Ihren Gesprächspartner in Haltestellung halten, ohne dass dadurch ein Telefonkanal belegt wird.

Sie können Ihren Gesprächspartner lokal und zentral parken. Ein lokal geparkter Gesprächspartner kann ausschliesslich von dem Telefon zurückgeholt werden, das ihn geparkt hat. Lokales Parken ist nur über das Foxtasten-Menü möglich.

Beim zentralen Parken wird Ihr Gesprächspartner auf dem Systemparkplatz geparkt und kann von einem beliebigen Telefon zurückgeholt werden. Zentrales Parken ist nur über den Funktionscode *76 möglich.

Parken

Foxtaste "Parken" drücken.
Gesprächspartner ist lokal geparkt. Anzeige zeigt "Ausgeführt".

Hörer auflegen.
Anzeige zeigt "Anruf geparkt" und "Zurücknehmen".

Zurücknehmen

Geparkten Gesprächspartner zurückholen: Foxtaste "Zurücknehmen" drücken.
Im Freisprechen verbunden.

Mit dem Hörer telefonieren: Hörer abheben.

Konferenzgespräch führen

Sie führen ein Gespräch und halten gleichzeitig einen Gesprächspartner in Haltestellung. Den gehaltenen Gesprächspartner möchten Sie ins laufende Gespräch hinzuschalten und ein Konferenzgespräch führen.

Mit der Funktion Konferenz schalten Sie einen gehaltenen Gesprächspartner zum laufenden Gespräch hinzu. Aus einer Konferenz heraus können Sie eine Rückfrage zu einem weiteren Teilnehmer einleiten. Zwischen den Teilnehmern als Gruppe und dem Rückfragepartner können Sie makeln.

Abhängig vom System kann eine Konferenz aus bis zu 6 Konferenzteilnehmern bestehen. Eine Konferenz können Sie mit internen und externen Teilnehmern führen.

MENU

Gehaltenen Gesprächspartner zuschalten: Menütaste so oft drücken, bis Anzeige "Konferenz" zeigt.

Konferenz

Foxtaste "Konferenz" drücken.
Gehaltener Gesprächspartner ist hinzugeschaltet: Konferenzgespräch.

Hinweis Eventuell ertönt ein Aufmerksamkeitston. Dies ist abhängig von der Konfiguration des Systems.

Konferenz verlassen: Hörer auflegen.
Übrige Konferenzteilnehmer bleiben im Gespräch.

Infozeile ins Notizregister speichern

Sie möchten während eines Gesprächs den Eintrag der Infozeile speichern. Das kann zum Beispiel die Rufnummer Ihres Gesprächpartners sein oder eine Rufnummer, die Sie während des Gesprächs eingetippt haben.

Sie können mit der Notiztaste den Eintrag der Infozeile ins Notizregister speichern, ohne das Gespräch zu unterbrechen.

Das Notizregister umfasst maximal 10 Einträge.

Während Gespräch Notiztaste drücken.
Sie hören Bestätigungston. Infozeile im Notizregister gespeichert.

Hinweis Wenn das Notizregister voll ist, wird der älteste Eintrag überschrieben.

Sie verlassen Ihren Arbeitsplatz

In diesem Abschnitt erfahren Sie, welche Möglichkeiten Ihr Telefon bietet, wenn Sie Ihren Arbeitsplatz verlassen möchten.

Abwesenheit organisieren mit Abwesendtaste

Sie entfernen sich von Ihrem Arbeitsplatz und möchten Ihre Abwesenheit organisieren.

Ihr Telefon ist mit einer Abwesendtaste ausgestattet. Diese ist ab Werk als Anrufumleitungstaste konfiguriert. Durch einfachen Tastendruck können Sie mit der Abwesendtaste eine Anrufumleitung aktivieren.

Rufnummer des Teilnehmers eingeben, zu dem umgeleitet werden soll.

Abwesendtaste drücken.
Anzeige zeigt "Umgeleitet zu:". Anrufumleitung ist aktiviert.

– oder –

Letztes Umleitziel aktivieren: Nur Abwesendtaste drücken.
Anzeige zeigt "Umgeleitet zu:". Anrufumleitung ist aktiviert.

Hinweis Sie können die Abwesendtaste wie jede andere konfigurierbare Taste beliebig konfigurieren.

Wenn Sie wieder am Platz sind: Abwesendtaste drücken.
Anrufumleitung ist deaktiviert. Telefon geht in Ruhestellung.

– oder –

Zurückstellen

Foxtaste "Zurückstellen" drücken.

Anruf umleiten

Sie möchten Ihren Arbeitsplatz verlassen. Die an Sie gerichteten Anrufe sollen auf ein anderes Ziel (Telefon, Personensuchanlage) umgeleitet werden.

Sie können ankommende Gespräche mit der Anrufumleitung auf ein anderes Ziel umleiten.

MENU	Menütaste so oft drücken, bis Anzeige "Umleiten" zeigt.
Umleiten	Foxtaste "Umleiten" drücken.
	Zeilentaste "Umleiten zu Teilnehmer" drücken.
OK	Foxtaste "OK" drücken.
	Rufnummer des Umleitziels eingeben.
OK	Foxtaste "OK" drücken. Anzeige zeigt "Umgeleitet: ...".

Hinweis Soll der Anruf nur umgeleitet werden, wenn Sie bereits in Verbindung sind, wählen Sie "Umleiten: besetzt" anstelle "Umleiten: Teilnehmer"[1].
Mit der Foxtaste "Zurückstellen" können Sie die Anrufumleitung deaktivieren.
Sie können die Anrufumleitung auch per Fernbedienung aktivieren.

1) Abhängig vom System und Softwarestand.

Anruf weiterschalten

Sie möchten, dass Anrufe, die bei Ihnen ankommen, zusätzlich an ein anderes Ziel weitergeschaltet werden.

Der Ruf ertönt bei Ihnen und dem anderen Ziel. Ob es am anderen Ziel mit Verzögerung ruft, ist in der Systemkonfiguration festgelegt. Wer zuerst abhebt, nimmt das Gespräch entgegen. Abhängig von der Systemkonfiguration kann die Rufweiterschaltung auch dann aktiv sein, wenn Ihr Telefon besetzt ist.

MENU	Menütaste so oft drücken, bis Anzeige "Umleiten" zeigt.
Umleiten	Foxtaste "Umleiten" drücken.
Rufweiterschaltung	Foxtaste "Rufweiterschaltung" drücken.
	Mit Zeilentaste Ziel wählen.
OK.	Foxtaste "OK" drücken.
	Rufnummer des Ziels eingeben, zu dem ihre Anrufe weitergeleitet werden sollen.
OK	Foxtaste "OK" drücken. Rufweiterschaltung ist aktiv. Anzeige zeigt "i" bzw. "Rufweiterschaltung: ...".
i	Rufweiterschaltung deaktivieren: Infotaste so oft drücken, bis Anzeige "Rufweiterschaltung ..." und "Zurückstellen" zeigt.
Zurückstellen	Foxtaste "Zurückstellen" drücken. Rufweiterschaltung ist deaktiviert.

Nachricht hinterlassen

Sie sind nicht am Telefon erreichbar. Wenn ein interner Teilnehmer anruft, dann soll er eine Nachricht erhalten.

Voraussetzung: Der interne Teilnehmer besitzt ein Telefon, das Nachrichten empfangen kann.

Teilnehmer, deren Telefon keine Nachricht empfangen kann, werden zu Ihrem Telefon durchgestellt oder zu einem im System vordefinierten Ziel umgeleitet.

Den Inhalt einer Nachricht können Sie aus einer Liste von 16 vorgegebenen Texten wählen. Diese Texte können Sie bei Bedarf anpassen. Die vorgegebenen Texte sind in der Konfiguration des Systems festgelegt.

MENU — Menütaste so oft drücken, bis Anzeige "Umleiten" zeigt.

Umleiten — Foxtaste "Umleiten" drücken.

Nachricht — Zeilentaste "Nachricht" drücken.
Zeile "Nachricht" ist markiert.

OK — Foxtaste "OK" drücken.
Anzeige zeigt die ersten 5 von insgesamt 16 Standardnachrichten.

△ ▽ — Vorgegebene Nachricht wählen: Cursortasten drücken.

– oder –

Zeilentaste der gewünschten Nachricht drücken.
Gewünschte Nachricht ist markiert.

Editieren — Inhalt der Nachricht ändern: Foxtaste "Editieren" drücken.

Hinweis Änderung in vorgegebener Nachricht wird nicht gespeichert.

OK — Foxtaste "OK" drücken.
Anzeige zeigt "Nachricht aktiv".

Zurückstellen — Nachricht deaktivieren: Foxtaste "Zurückstellen" drücken.

Hinweis Wenn Sie eine Anrufumleitung aktivieren, dann wird Ihre hinterlassene Nachricht deaktiviert.

Sperren Ihres Telefons

Sie verlassen Ihren Arbeitsplatz und möchten verhindern, dass jemand die Einstellungen Ihres Telefons verändert, Ihre privaten Daten einsieht oder von Ihrem Telefon externe Gespräche führt.

Sie können Ihr Telefon mit einem 2- bis 12-stelligen Code sperren, siehe "Code ändern". Ab Werk lautet dieser Code 0000.

Schlüsseltaste drücken.

Mit Zifferntasten Code eingeben.
Anzeige zeigt für jede eingegebene Ziffer ein "*".

OK

Foxtaste "OK" drücken.

Foxtaste "⌃" oder "⌄" so oft drücken, bis Anzeige gewünschte Art der Sperre zeigt.

OK

Foxtaste "OK" drücken.
Anzeige zeigt "Ausgeführt".

Hinweis Sie können entweder nur die Konfiguration ("Konf: gesperrt") oder das ganze Telefon ("Telefon: gesperrt") sperren. Bei "Telefon: gesperrt" sind Ihre privaten Daten vor Einsicht geschützt und externe Anrufe sind von Ihrem Telefon aus nur gemäss Systemeinstellung freigegeben.

Entsperren Ihres Telefons

In der Anzeige erscheint "Telefon gesperrt". Sie möchten Ihr Telefon entsperren.

Mit dem Code können Sie Ihr Telefon entsperren. Falls Sie den Code nicht mehr wissen, hilft Ihnen Ihr Systembetreuer.

Zurückstellen

Foxtaste "Zurückstellen" drücken.
Sie werden aufgefordert, den Code einzugeben.

– oder –

Schlüsseltaste drücken.
Sie werden aufgefordert, den Code einzugeben.

Mit Zifferntasten Code eingeben.
Anzeige zeigt für jede eingegebene Ziffer ein "*".

OK

Foxtaste "OK" drücken.

Foxtaste "⌃" oder "⌄" so oft drücken, bis Anzeige "Telefon: frei" zeigt.

OK

Einstellung mit Foxtaste "OK" bestätigen.
Anzeige zeigt "Ausgeführt". Telefon ist entsperrt.

Sie sind Teammitglied

In diesem Abschnitt erfahren Sie, welche Möglichkeiten Ihr Telefon bietet, um die Kommunikation innerhalb eines Teams zu unterstützen.

Teamtaste verwenden

Sie und Ihre Teampartner möchten als Team ständig erreichbar sein und sich schnellstmöglich miteinander in Verbindung setzen können.

Mit einem einzigen Tastendruck können Sie einen Teampartner anrufen oder einen Anruf für ihn annehmen.

Wenn ein Teampartner angerufen wird oder telefoniert, ist die LED Ihrer Teamtaste aktiv und bietet so eine Besetzt-Anzeige. Sie blinkt, wenn es beim Teampartner ruft. Sie leuchtet, wenn er telefoniert.

Eine rote LED signalisiert einen externen Anrufer/Gespräch, eine gelbe einen internen Anrufer/Gespräch.

Teamtaste drücken.
Teampartner wird gerufen oder Anruf an Teampartner wird angenommen.

Teampartner anrufen

Sie möchten einen Teampartner schnellstmöglich anrufen.

Voraussetzung: Sie haben eine konfigurierbare Taste als Teamtaste konfiguriert und darauf die Rufnummer des Teampartners gespeichert.

Hörer abheben.
Wählton ertönt.

Teamtaste des Teampartners drücken.
Rufnummer und eventuell Name des Teampartners werden in Anzeige angezeigt. Teampartner wird gerufen.

Teampartner vertreten

Ihr Teampartner wird gerufen. Die LED neben seiner Teamtaste blinkt. Sie wissen, dass Ihr Teampartner im Moment nicht an seinem Platz ist und möchten das Gespräch übernehmen.

Mit der Teamtaste übernehmen Sie den Anruf. Sobald Sie den Anruf übernommen haben, ist Ihr Teampartner wieder frei.

Die Farbe der LED signalisiert, ob der Anrufer extern oder intern ist: Rot bedeutet extern, Gelb bedeutet intern.

Solange LED neben Teamtaste blinkt: Hörer abheben.
Wählton ertönt.

Teamtaste drücken.
Mit Teilnehmer verbunden, der Ihren Teampartner anruft.

Hinweis Je nach Konfiguration Ihres Telefons sind Sie nach Abheben des Hörers sofort mit Ihrem Teampartner verbunden.

Durchsage an Teampartner starten

Sie möchten einem Teampartner etwas mitteilen, ohne eine Antwort abzuwarten.

Mit der Teamtaste können sie eine Durchsage an einen Teampartner starten.

Hörer abheben.
Wählton ertönt.

<2x kurz>

Teamtaste des Teampartners 2x kurz drücken.
Bestätigungston ertönt. Anzeige zeigt "Durchsage an ...". Sie können sprechen.

– oder –

<2x kurz>

Durchsage an Teampartner im Freisprechen starten: Teamtaste des Teampartners 2x kurz drücken.
Bestätigungston ertönt. Anzeige zeigt "Durchsage an ...". Sie können sprechen.

Sie möchten auch spezielle Situationen meistern

In diesem Abschnitt erfahren Sie, welche Möglichkeiten Ihnen Ihr Telefon bietet, um auch die nicht alltäglichen Situationen zu meistern.

Meldung senden

Sie erreichen einen internen Teilnehmer nicht, möchten ihm aber etwas mitteilen.

Sie können eine Meldung an einen internen Teilnehmer senden. Die Meldung erscheint in der Anzeige des Teilnehmers.

Voraussetzung: Der interne Teilnehmer besitzt ein Telefon, das Meldungen empfangen kann.

Den Inhalt einer Meldung können Sie aus einer Liste von 16 vorgegebenen Texten wählen. Diese Texte können Sie bei Bedarf anpassen. Die vorgegebenen Texte sind in der Konfiguration des Systems festgelegt.

MENU

Menütaste so oft drücken, bis Anzeige "Meldung" zeigt.

Meldung

Foxtaste "Meldung" drücken.
Anzeige zeigt die ersten 5 von insgesamt 16 Standardmeldungen.

Durch Standardmeldungen blättern: Cursortasten drücken.

– oder –

Zeilentaste der gewünschten Meldung drücken.
Gewünschte Meldung ist markiert.

Editieren

Meldungsinhalt ändern: Foxtaste "Editieren" drücken.

Hinweis Änderung in Standardmeldung wird nicht gespeichert.

Senden

Foxtaste "Senden" drücken.

Mit Foxtaste Ziel wählen: "Teilnehmer", "Gruppe" oder "Alle"

Für Teilnehmer und Gruppe: Rufnummer eingeben.

OK

Foxtaste "OK" drücken.
Meldung wird gesendet.

Hinweis Wenn die Anzeige "Nicht verfügbar" zeigt, dann konnte die Meldung nicht zugestellt werden.

Meldung lesen

Ihre Anzeige zeigt "Neue Meldung erhalten" oder "Weitere Meldung erhalten" und anschliessend "Meldung ...". Die Aufmerksamkeits-LED leuchtet.

Sie können eine erhaltene Meldung mit der Funktion Lesen aus dem Speicher aufrufen und lesen. Die zuerst erhaltene Meldung wird Ihnen zuerst angeboten.

Infotaste drücken.
Eingegangene Meldungen werden angezeigt.

Meldung wählen: Cursortasten drücken.

Zeilentaste der gewünschten Meldung drücken.
Gewünschte Meldung ist markiert.

Lesen

Foxtaste "Lesen" drücken.
Gewünschte Meldung wird angezeigt.

OK

Gelesene Meldung speichern: Foxtaste "OK" drücken.
Gelesene Meldung ist in lokaler Meldeliste gespeichert.
Eingegangene Meldungen werden angezeigt.

– oder –

Löschen

Gelesene Meldung löschen: Foxtaste "Löschen" drücken.
Eingegangene Meldungen werden angezeigt.
Nach Löschen der letzten Meldung geht Telefon in Ruhestellung.

Rückrufmeldung beantworten oder abweisen

Ein Teilnehmer bittet Sie um einen Rückruf. Sie erkennen dies daran, dass die Aufmerksamkeits-LED in Ruhestellung leuchtet.[1)]

Die Anzeige zeigt "Bitte Rückruf" und eine Rufnummer.

Sie können die Bitte um Rückruf beantworten oder abweisen.

Anrufen

Rückruf beantworten: Foxtaste "Anrufen" drücken.
Teilnehmer wird gerufen.

– oder –

Löschen

Rückruf abweisen: Foxtaste "Löschen" drücken.
Rückruf ist abgewiesen.

Anruf übernehmen

Sie hören, dass ein Telefon in Ihrer Nähe ruft und möchten den Anruf übernehmen.

Mit der Funktion Übernehmen können Sie den Anruf auf dem fremden Telefon an Ihrem Telefon entgegennehmen.

MENU

Menütaste so oft drücken, bis Anzeige "Übernehmen" zeigt.

Übernehmen

Foxtaste "Übernehmen" drücken.

Foxtaste "⇗" oder "⇘" so oft drücken, bis Anzeige "Teilnehmer" zeigt.

OK

Foxtaste "OK" drücken.
Anzeige zeigt die Rufnummer des Telefons, von dem Sie zuletzt einen Anruf übernommen haben.

Rufnummer des Telefons eingeben, von dem Sie das Gespräch übernehmen möchten.

OK

Foxtaste "OK" drücken.
Mit Anrufer verbunden.

1) Abhängig vom System und Softwarestand

Wählart DTMF (Tonwahl) deaktivieren/aktivieren[1)]

Sie möchten von Ihrem Telefon aus andere Geräte steuern oder Dienstleistungen abrufen, zum Beispiel die Fernabfrage des Anrufbeantworters oder Telebanking. Dazu benötigen Sie die Wählart DTMF (Tonwahl).

Bei aktivem DTMF wird jeder Tastendruck von einem Tonsignal begleitet. Wenn Sie ein Gespräch beginnen, ist DTMF automatisch aktiv: Wenn Sie im Gespräch eine Rufnummer eingeben, hört Ihr Gesprächspartner die Tonsignale ebenfalls.

Die Wählart DTMF können Sie im Konfiguriermodus mit "AUS" deaktivieren. DTMF ist dann standardmässig ausgeschaltet. Sie können dann aber mit der *-Taste die Wählart DTMF während eines Gesprächs aktivieren und deaktivieren. Wenn DTMF im Konfiguriermodus mit "EIN" aktiviert ist, können Sie sie mit der *-Taste während eines Gesprächs nicht deaktivieren.

Situation DTMF ist im Konfiguriermodus mit "AUS" deaktiviert.

<lang>

DTMF aktivieren/deaktivieren: *-Taste lang drücken.
Bestätigungston ertönt.

Hinweis Während des Gesprächs können Sie durch wiederholtes langes Drücken der *-Taste die Wählart DTMF aktivieren beziehungsweise deaktivieren.
Nach dem Auflegen ist DTMF automatisch wieder ausgeschaltet, wenn im Konfiguriermodus für DTMF "AUS" eingestellt ist.

Entsperren für 1 Anruf

Sie möchten an einem Telefon telefonieren, das für gebührenpflichtige Gespräche gesperrt oder eingeschränkt ist, zum Beispiel an einem Telefon im Gang oder in einem Besprechungszimmer.

Berechtigte Teilnehmer können solche Telefone für 1 gebührenpflichtiges Gespräch freischalten. Sie benötigen dazu Ihre eigene Rufnummer und eine PIN. Anfallende Gebühren werden Ihnen verursachergerecht verbucht.

Hörer abheben.

#36 eingeben.
Ihre interne Rufnummer eingeben.
Ihre PIN eingeben.
Telefon ist freigeschaltet. Wählton ertönt.

Hinweis Die PIN "0000" wird nicht akzeptiert.

Wenn Sie auflegen, dann sind Namenwahl und Kurzwahl anschliessend für die Dauer von 60 Sekunden verfügbar.

Externe Rufnummer eingeben.
Externer Teilnehmer wird gerufen.

1) Abhängig vom System und Softwarestand

Suchen eines Teilnehmers über Personensuchanlage[1)]

Sie können einen internen Teilnehmer nicht erreichen, möchten ihn aber sprechen.

Wenn das System mit einer Personensuchanlage (PSA) ausgerüstet ist, können Sie einen internen Teilnehmer über dessen Sucher (Pager) suchen. Der gesuchte interne Teilnehmer kann von jedem Telefon aus antworten.

Suchen	Foxtaste "Suchen" drücken.
	Rufnummer des gesuchten internen Teilnehmers eingeben.
OK	Foxtaste "OK" drücken. Teilnehmer wird über Sucher gerufen und erhält Ihre Rufnummer.

Sucher beantworten[1)]

Ihr Sucher (Pager) ruft und zeigt die Rufnummer des Teilnehmers, der Sie sucht.

Sie können von jedem internen Telefon antworten.

MENU	Menütaste so oft drücken, bis Anzeige "Übernehmen" zeigt.
Übernehmen	Foxtaste "Übernehmen" drücken.
⌃ ⌄	Mit Foxtaste "⌃" oder "⌄" "Sucher" wählen.
	Ihre eigene interne Rufnummer eingeben.
OK	Foxtaste "OK" drücken. Mit Teilnehmer verbunden, der Sie sucht.

1) Abhängig vom System und Softwarestand.

Zentralwecker beantworten

Über den Zentralwecker hören Sie entweder Ihr persönliches Rufmuster oder das allgemeine Ringsignal.

Sie können von jedem internen Telefon antworten.

MENU	Menütaste so oft drücken, bis Anzeige "Übernehmen" zeigt.
Übernehmen	Foxtaste "Übernehmen" drücken.
⇗ ⇘	Mit Foxtaste "⇗" oder "⇘" "Zentralwecker" wählen.
OK	Foxtaste "OK" drücken. Mit Teilnehmer verbunden, der Sie sucht.

Belästigungsanruf verfolgen[1)]

Sie werden durch einen Anruf bedroht oder belästigt. Sie möchten den Anrufer identifizieren.

Mit der Funktion Fangen (MCID: Malicious Call Identification) registriert der Netzbetreiber folgende Gesprächsdaten:

- Ihre Rufnummer
- Rufnummer des Anrufers
- Datum und Uhrzeit des Anrufs

Fangen (MCID) muss von Ihrem Netzbetreiber freigeschaltet sein. Er sagt Ihnen, wie Sie an die registrierten Gesprächsdaten gelangen.

Hinweis Fangen (MCID) muss auf konfigurierbarer Taste gespeichert sein.

Im Gespräch: Funktionstaste für Fangen (MCID) drücken.

– oder –

Nach dem Gespräch nicht auflegen und während Besetzton Funktionstaste für Fangen (MCID) drücken.

1) Abhängig vom System und Softwarestand.

Sie bedienen Leitungstasten

In diesem Abschnitt erfahren Sie, welche Möglichkeiten Ihr Telefon bietet, wenn Ihnen Ihr Systembetreuer eine oder mehrere konfigurierbare Tasten als Leitungstasten zugewiesen hat. Leitungstasten machen Ihr Telefon zum Reihenapparat.

Eine Leitung hat eine Nummer, auf der ein externer Anruf erfolgen kann. An diese Leitung können ein oder in der Regel mehrere Telefone angeschlossen sein, zum Beispiel in einem Reisebüro alle Mitarbeiter, die als Reiseziel Europa bearbeiten. Die zur Leitung gehörende Leitungstaste zeigt durch die LED den Zustand der Leitung an und ermöglicht Ihnen, Anrufe anzunehmen, die auf dieser Leitung erfolgen.

Wenn Ihr Telefon eine oder mehrere Leitungstasten besitzt, dann gehört die oberste linke Taste im Tastenfeld der konfigurierbaren Tasten immer zu Ihrer persönlichen Leitung.

Anruf auf Leitungstaste entgegennehmen

Sie werden auf einer oder mehreren Leitungstasten angerufen. Die LEDs neben den Leitungstasten blinken schnell. Sie möchten den Anruf für eine Leitungstaste entgegennehmen.

Sie entscheiden, welchen Anruf Sie auf welcher Leitungstaste entgegennehmen, indem Sie eine Leitungstaste drücken. Wenn Sie ohne eine Leitungstaste zu drücken den Hörer abheben, sind Sie mit dem Anruf auf der Leitung der höchsten Priorität verbunden.

Hörer abheben.
Verbindung auf Leitung der höchsten Priorität.

– oder –

Leitungstaste drücken.
Leitung ist gewählt.

Hörer abheben.
Verbindung mit gewählter Leitung.

Telefonieren über Leitungstaste

Sie möchten über eine Leitungstaste telefonieren.

Sie können über jede freie Leitungstaste telefonieren. Jede Leitungstaste besitzt ihre eigene Rufnummer, das heisst, beim Telefonieren übertragen Sie die zur aktiven Leitungstaste gehörige Rufnummer.

Gebühren werden getrennt nach Leitungstasten erfasst.

Rufnummer des Teilnehmers eingeben.

Freie Leitungstaste drücken.
LED neben Leitungstaste leuchtet. Leitung ist belegt. Teilnehmer wird im Freisprechen gerufen.

Eventuell Hörer abheben.

Gesprächspartner auf Leitungstaste parken

Sie sind mit Ihrem Gesprächspartner über eine Leitungstaste verbunden und möchten ihn parken.

Sie können Ihren Gesprächspartner auf der aktuellen Leitungstaste parken.

Parken

Foxtaste "Parken" drücken.
Anzeige zeigt "Ausgeführt". LED neben Leitungstaste blinkt langsam.

Geparkten Gesprächspartner zurückholen: zugehörige Leitungstaste drücken.
Wieder mit geparktem Gesprächspartner verbunden.

Aktive Leitung wechseln

Sie befinden sich in einem Gespräch und möchten einen Anruf auf einer anderen Leitungstaste entgegennehmen oder einen Anruf tätigen.

Sie können per Tastendruck die Leitung wechseln, der Gesprächspartner wird automatisch lokal geparkt und durch Drücken seiner Leitungstaste wieder aktiviert.

Gewünschte Leitungstaste drücken.
Gesprächspartner geparkt. Gewählte Leitung aktiv.

Geparkten Gesprächspartner zurückholen: zugehörige Leitungstaste drücken.
Wieder mit geparktem Gesprächspartner verbunden.

Hinweis

Geparkten Gesprächspartner zurückholen: Zugehörige Leitungstaste drücken.
Aber: Gespräche auf belegten Leitungen können Sie so nicht übernehmen.

Sie bedienen einen Vermittlerapparat

In diesem Abschnitt erfahren Sie, welche Möglichkeiten Ihr Telefon bietet, wenn es im System als Vermittlerapparat angemeldet ist.[1)]

Grundsätzliches zum Vermittlerapparat

Der Vermittlerapparat ist der telefonische Hauptknoten Ihrer Firma. Ankommende Amtsanrufe werden über mehrere physikalische Leitungen auf dieses Telefon gelenkt. Es können mehrere Anrufe gleichzeitig eintreffen.

Die Anrufe werden auf die Leitungstasten gelegt und in der Regel nach der Reihenfolge ihres Eintreffens bearbeitet.

Leitungstasten

Externe und interne Anrufe werden dynamisch auf den Leitungstasten abgelegt (siehe Abschnitt "Warteschlange"):

Sie können entscheiden, ob Sie nur die 5 linken oder alle 9 konfigurierbaren Tasten als Leitungstasten verwenden wollen (siehe Abschnitt "Vermittlerapparat konfigurieren"). Leitungstasten haben folgende Funktionen:

- externe und interne Anrufe annehmen und durchstellen,
- externe Anrufe tätigen,
- Amtsleitungen vermitteln.

1) Funktion abhängig vom System und Softwarestand.

Persönliche Taste

Die Persönliche Taste lässt den Vermittlerapparat als normalen Teilnehmer erscheinen, das heisst, auf dieser Taste kann man persönliche Anrufe tätigen. Ankommende Anrufe auf Ihre persönliche Nummer werden auf die Persönliche Taste geleitet. Diese Taste ist immer die unterste Funktionstaste der rechten Tastenleiste.

Die Persönliche Taste hat immer oberste Priorität. Wenn auf den Leitungstasten und der Persönlichen Taste Gespräche liegen, werden Sie beim Abheben des Hörers immer zuerst mit dem Teilnehmer auf der Persönlichen Taste verbunden. Wenn Sie statt dessen mit einer Leitungstaste verbunden werden wollen, müssen Sie die entsprechende Leitungstaste drücken.

Wenn Sie auf einer Leitungstaste ein Gespräch führen, sind Sie auf Ihrer Rufnummer nicht erreichbar, das heisst, Anrufe auf Ihre Persönliche Taste werden dann als besetzt behandelt.

Wenn Sie auf Ihrer Persönlichen Taste ein Gespräch führen und eine Leitungstaste drücken, wird das Gespräch auf der Persönlichen Taste damit sofort beendet.

Bedeutung der LEDs

Die LEDs neben den Leitungstasten und der Persönlichen Taste signalisieren auf verschiedene Art, welchen Ursprung und Status ein Anruf hat:

- Gelbe LED: Interner Anruf.
- Rote LED: Externer Anruf.
- Schnell blinkende LED: Ankommender Anruf.
- Langsam blinkende LED: Gespräch geparkt oder vermittelt.
- Leuchtende LED: Aktives Gespräch.

Verbindungsinformationen in der Anzeige

```
B:Müller D. 032 624 2012 extern  10:22 ←
A:Fa. Meiser 031 995 23 12 ext   10:25 P
I:Willi 29811                    10:25 ♣

--Leitungstaste 1..5--------------------
Fa. Meiser 031 995 23 12  14.03.01/14.05
Rückfrage Gesprächsliste Parken  Meldung
```

Ursprung und Status der Anrufe werden zusätzlich zu den LEDs in der Anzeige dargestellt:

Kürzel für die Verbindungsart

- E: extern
- I: intern
- A: für Firma A (nur bei 2-Firmen-Anlage)
- B: für Firma B (nur bei 2-Firmen-Anlage)

Information zur Verbindung

- Name und Nummer (falls bekannt)
- Zeit des Anrufes (hh:ss)

Symbol für den Verbindungszustand
- P: Gespräch geparkt
- H: Anruf gehalten
- ←: verbunden
- ♟: ankommender Anruf
- ♻: Wiederanruf

In der Anzeige wird der Zustand der 5 linken Leitungstasten angezeigt. Wenn Sie 9 Leitungstasten bedienen, können Sie mit den Cursortasten zwischen den 5 linken und den 4 rechten Leitungstasten wechseln, die Anzeige zeigt dann die jeweiligen Leitungstasten.

Wird eine Leitungstaste gedrückt, leuchtet die zugehörige LED und die zugehörige Liste ("Leitungstaste 1..5" oder "Leitungstaste 6..9") wird angezeigt.

Beliebige Cursortaste drücken.
Anzeige zeigt Liste "Leitungstaste 1..5" oder "Leitungstaste 6..9".

Zeilentasten

Mit den Zeilentasten kann man den Anruf annehmen, der in der zugehörigen Zeile dargestellt wird: Wenn die Liste "Leitungstaste 1..5" dargestellt wird, kann man zum Beispiel mit der Zeilentaste 3 den 3. Anruf annehmen usw.

Warteschlange

Bei einem Vermittlerapparat können mehrere Anrufe gleichzeitig ankommen, ohne dass der Vermittlerapparat als "Besetzt" gekennzeichnet wird. Allerdings kann der Bediener eines Vermittlerapparates immer nur einen Anruf nach dem anderen bearbeiten. Deshalb werden die noch nicht bearbeiteten Anrufe in eine Warteschlange gelenkt. Sobald ein Anruf in der Warteschlange ist, wechselt die Anzeige von der Standardanzeige zur Vermittleranzeige. Der Vermittlerapparat kann 5 oder 9 Anrufe gleichzeitig per Tasten verwalten, es können aber unter Umständen noch mehr Anrufe in der Warteschlange warten. Ein Anruf wird auf eine Leitungstaste gelegt, sobald sie frei wird.

Mittels der Tab Taste der Alfatastatur oder langes Drücken der Cursortasten kann von der Vermittleranzeige in die Standardanzeige und zurück gewechselt werden.

Schlusstaste

Diese Funktion ist gleichbedeutend mit Hörer auflegen. Um wieder in Verbindung zu gehen, muss die gewünschte Leitungstaste gedrückt werden. Der Vorteil der Schlusstaste ist, dass Sie den Hörer nicht immer auflegen müssen, bevor Sie in die nächste Verbindung gehen können, ein Druck auf die Schlusstaste genügt. Dies ist besonders von Vorteil, wenn Sie einen Gesprächspartner weiterverbinden möchten.

Wenn noch eine konfigurierbare Taste zur Verfügung steht (bei 5 Leitungstasten sind noch 4 Tasten auf der rechten Seite konfigurierbar, oder bei Verwendung eines Erweiterungstastenfelds) kann man eine Taste als Schlusstaste konfigurieren. Dazu müssen Sie diese Taste als Nummerntaste konfigurieren. Anstelle einer Rufnummer müssen Sie den Buchstaben X eingeben. Näheres zur Nummerntaste finden Sie im Abschnitt "Tasten konfigurieren".

Die Funktion kann auch über die Alphatastatur (Control+End) oder über die Lautsprechertaste bei konfiguriertem Headset-Betrieb (auch ohne Headset) bedient werden.

Anruf auf Persönliche Taste entgegennehmen

Sie werden auf Ihrem Vermittlerapparat mit Ihrer persönlichen Rufnummer angerufen. Die LED Ihrer Persönlichen Taste blinkt. Sie möchten den Anruf entgegennehmen.

Sie können den Anruf entgegennehmen, ohne Ihre Persönliche Taste drücken zu müssen.

LED neben Persönlicher Taste blinkt: Hörer abheben.
Mit Anrufer verbunden.

Anruf auf Leitungstaste entgegennehmen

Sie werden auf einer Leitungstaste angerufen. Die LED neben der Leitungstaste blinkt schnell.
Sie möchten den Anruf entgegennehmen.

Je nach Konfiguration können Sie durch Drücken der entsprechenden Leitungstaste selbst entscheiden, welchen Anruf Sie als nächsten entgegennehmen.

LED neben Leitungstaste blinkt: Hörer abheben.

Leitungstaste drücken.
Mit Anrufer verbunden.

- oder -

Zeilentaste drücken.
Mit Anrufer verbunden.

Telefonieren über Persönliche Taste

Sie möchten telefonieren, ohne eine Leitungstaste zu belegen.

Sie können mit dem Vermittlerapparat über Ihre Persönliche Taste telefonieren. Dabei verhält sich Ihr Telefon wie ein normaler Teilnehmer, das heisst, Sie übermitteln beim Telefonieren Ihre persönliche Rufnummer.

Hörer abheben.
Wählton ertönt. LED neben Persönlicher Taste leuchtet.

Rufnummer des Teilnehmers wählen.
Anruf erfolgt über Persönliche Taste.

Telefonieren über Leitungstaste

Sie möchten über eine Leitungstaste telefonieren.

Sie können mit dem Vermittlerapparat über jede freie Leitungstaste telefonieren. Dabei wird die Rufnummer übermittelt, die im System für diesen Vermittlerapparat konfiguriert ist.

Hörer abheben.

Freie Leitungstaste drücken.
Wählton ertönt. LED neben Leitungstaste leuchtet.

Rufnummer des Teilnehmers wählen: Ohne Amtsvorwahl.
Anruf erfolgt über Leitungstaste.

Gesprächspartner auf Leitungstaste parken

Sie sind mit Ihrem Gesprächspartner über eine Leitungstaste verbunden und möchten ihn parken.

Sie können Ihren Gesprächspartner mit der aktuellen Leitungstaste parken.

Parken

Foxtaste "Parken" drücken.
Gesprächspartner ist geparkt. LED neben Leitungstaste blinkt langsam.
Anzeige zeigt neben Anrufzeit das Symbol "P".

Teilnehmer zurückholen: zugehörige Leitungstaste drücken.
Mit Teilnehmer verbunden.

Amtsleitung übergeben

Sie möchten einem internen Gesprächspartner, der selbst keine Amtsberechtigung hat, eine Amtsleitung übergeben.

Sie können nicht nur eine Amtsleitung übergeben, sondern auch die Rufnummer für den Gesprächspartner wählen und ihn bei dem gewünschten Anrufziel anmelden.

Rückfrage

In Verbindung mit internem Gesprächspartner: Foxtaste "Rückfrage" drücken.
Anzeige zeigt "Nummer eingeben".

Freie Leitungstaste drücken.
Amtssignal ertönt.

Übergabe der Amtsleitung ohne Vorwahl: Hörer auflegen.
Interner Gesprächspartner hat Amtszugang übernommen.
Vermittlerapparat geht in Ruhezustand.

- oder -

Übergabe der Amtsleitung mit Vorwahl: gewünschte Rufnummer eingeben.

Übergabe ohne Voranmeldung: Hörer auflegen.
Interner Teilnehmer hat Ruf übernommen. Vermittlerapparat geht in Ruhezustand.

- oder -

Übergabe mit Voranmeldung: warten, bis sich gerufener Teilnehmer meldet.

Internen Gesprächspartner anmelden.

Hörer auflegen.
Interner Gesprächspartner und externer Teilnehmer sind miteinander verbunden. Vermittlerapparat geht in Ruhezustand.

Stellvertretung für Vermittlerapparat aktivieren[1)]

Sie möchten Anrufe auf Ihren Vermittlerapparat auf ein anderes Ziel umleiten.

Mit der Funktion Stellvertreter können Sie Anrufe, die an Vermittlerapparate gerichtet sind, umleiten. Diese Stellvertretung wird automatisch auch für alle anderen Vermittlerapparate aktiv. Anrufe auf Ihre Persönliche Taste sind von dieser Umleitung nicht betroffen.

Menütaste so oft drücken, bis Anzeige "Stellvertretung" zeigt.

Stellvertretung

Foxtaste "Stellvertretung" drücken.
Stellvertetung ist aktiv. Anzeige aller Vermittlerapparate zeigt "Stellvertretung" und "Zurückstellen"

Zurückstellen

Stellvertretung deaktivieren: Foxtaste "Zurückstellen" drücken.
Anzeige "Stellvertretung aktiv" erlischt.

Hinweis Anrufe, die beim Aktivieren der Stellvertretung bereits am Vermittlerapparat anliegen, werden nicht umgeleitet.
Die Stellvertretung kann nicht durch Fernbedienung aktiviert werden.

Telefonieren auf 2-Firmen-Anlage[1)]

Sie betreiben eine 2-Firmen-Anlage und möchten je nach Fall als Firma A oder Firma B erscheinen.

Voraussetzung: Das System und Ihr Vermittlerapparat wurden vom Systembetreuer vorbereitet.

Ihnen stehen folgende Möglichkeiten offen:
- Jede einzelne Leitungstaste erlaubt es Ihnen, als Firma A oder B zu erscheinen.
- Anruflisten werden nicht nach Firmen getrennt erfasst.
- Gebühren werden getrennt nach Firmen erfasst.
- Eine Stellvertretung gilt für beide Firmen gleichermassen.

Hörer abheben.

Für Firma A telefonieren: Freie Leitungstaste 1x drücken.
LED der Leitungstaste leuchtet.

– oder –

<2x kurz>

Für Firma B telefonieren: Freie Leitungstaste 2x kurz drücken.
LED der Leitungstaste leuchtet.

Rufnummer des Teilnehmers wählen.
Sie erscheinen beim Teilnehmer als Firma A oder B und übermitteln die jeweilige Rufnummer.

1) Abhängig vom System und Softwarestand.

Anrufe auf 2-Firmen-Anlage entgegennehmen[1)]

Auf Ihrer 2-Firmen-Anlage ruft es. Die LED neben der Leitungstaste blinkt.

Die Anzeige zeigt, ob sich der Anruf an Firma A oder B richtet.

Hörer abheben.

Anruf für Firma A: Leitungstaste drücken und als Firma A melden.

Anruf für Firma B: Leitungstaste drücken und als Firma B melden.

Funktion über Fernbedienung aktivieren/deaktivieren[1)]

Sie befinden sich nicht an Ihrem Arbeitsplatz und möchten von einem anderen Telefon aus Funktionen Ihres eigenen Telefons einstellen.

Viele Funktionen Ihres Telefons können Sie per Fernbedienung von einem anderen Telefon aus aktivieren/deaktivieren. Dazu muss die Fernbedienung für Ihr Telefon im System erlaubt sein.

Die Fernbedienung ist von intern und extern möglich. Für die Fernbedienung von extern muss der Systembetreuer Ihnen die Einwahlnummer bekannt geben.

Die Fernbedienung wird mit einem bestimmten Funktionscode eingeleitet. Anschliessend müssen Funktionsbefehle und Funktionscode wie gewohnt eingegeben werden.

Fernbedienung von fremdem Telefon aus durchführen: Hörer abheben.

Fernbedienung einleiten:
Funktionscode *06 eingeben.
Rufnummer Ihres Telefons eingeben.

Funktionscode eingeben, um gewünschte Funktion zu aktivieren/deaktivieren.

Hörer auflegen.

1) Abhängig vom System und Softwarestand.

Grundeinstellungen

In diesem Abschnitt erfahren Sie, wie Sie die Grundeinstellungen des Telefons Ihren persönlichen Bedürfnissen anpassen.

Anzeige-Kontrast einstellen

Sie empfinden die Anzeige als zu hell oder zu dunkel.

Sie können den Anzeige-Kontrast einstellen.

<lang> MENU	Menütaste lang drücken. Konfiguriermodus ist aktiv.
MENU	Menütaste so oft drücken, bis Anzeige "Display" zeigt.
Display	Foxtaste "Display" drücken. Anzeige zeigt eingestellten Kontrast-Wert.
⌃ ⌄	Mit Foxtaste "⌃" oder "⌄" Kontrast einstellen.
OK	Foxtaste "OK" drücken. Kontrast-Einstellung gespeichert.

Nachleuchtdauer der Anzeige-Beleuchtung einstellen

Sie möchten die Nachleuchtdauer der Anzeigen-Beleuchtung einstellen.

Die Nachleuchtdauer der Anzeige-Beleuchtung[1] kann den individuellen Bedürfnissen angepasst werden.

<lang> MENU	Menütaste lang drücken. Konfiguriermodus ist aktiv.
MENU	Menütaste so oft drücken, bis Anzeige "Beleuchtung" zeigt.
Beleuchtung	Foxtaste "Beleuchtung" drücken. Anzeige zeigt eingestellte Nachleuchtdauer.
⌃ ⌄	Mit Foxtasten "⌃" und "⌄" Nachleuchtdauer einstellen.
OK	Foxtaste "OK" drücken. Einstellung der Nachleuchtdauer gespeichert.

1) Die Lebensdauer der Anzeige-Beleuchtung beträgt ca. 15.000 Betriebsstunden.

Tonwahl (DTMF) konfigurieren

Sie möchten entscheiden, ob die Tonwahl (DTMF) an Ihrem Telefon grundsätzlich ein- oder ausgeschaltet ist.

Diese Einstellung können Sie im Konfiguriermodus vornehmen.

<lang> MENU	Menütaste lang drücken. Konfiguriermodus ist aktiv.
MENU	Menütaste so oft drücken, bis Anzeige "DTMF" zeigt.
DTMF	Foxtaste "DTMF" drücken.
⌃ ⌄	Mit Foxtaste "⌃" oder "⌄" Tonwahl (DTMF) ein- oder ausschalten.
OK	Foxtaste "OK" drücken. Einstellung ist gespeichert.

Sprache wählen

Der Anzeige-Text erscheint nicht in der von Ihnen gewünschten Sprache.

Sie können im Konfiguriermodus eine andere Sprache wählen. Der Menüpunkt, unter dem Sie die Sprache wählen können, ist mit einem "*" vor dem landessprachlichen Wort für Sprache gekennzeichnet, zum Beispiel "*Language" für Englisch.

Situation	Ihr Telefon hat als Sprache Englisch eingestellt.
<lang> MENU	Menütaste lang drücken. Konfiguriermodus ist aktiv.
MENU	Menütaste so oft drücken, bis Anzeige "*Language" zeigt.
*Language	Foxtaste "*Language" drücken. Anzeige zeigt Übersicht Sprachauswahl. Eingestellte Sprache wird angezeigt mit "Sprache, Language, Langue, Lingua: English".
△ ▽	Mit Cursortasten Sprache wählen, zum Beispiel "Deutsch".
	– oder –
	Gewünschte Sprache mit Zeilentaste wählen.
OK	Foxtaste "OK" drücken. Anzeige-Text erscheint in gewählter Sprache.

Hörlautstärke im Gespräch einstellen

Sie möchten die Hörlautstärke ändern, während Sie ein Gespräch führen.

Sie stellen damit gleichzeitig die Lautstärke des Hörers und des Lautsprechers ein.

Die neue Hörlautstärke bleibt auch nach Gesprächsende erhalten.

Hörlautstärke verringern: – Taste drücken.

Hörlautstärke erhöhen: + Taste drücken.

Headset-Betrieb aktivieren

Sie möchten über das Headset telefonieren.

Anstelle oder parallel zum Hörer kann ein Headset angeschlossen werden. Im Konfiguriermodus können Sie zusätzlich den Headset-Betrieb aktivieren und deaktivieren.

Wenn der Headset-Betrieb aktiv ist, nehmen Sie ein Gespräch mit der Lautsprechertaste entgegen. Das Telefon geht damit nicht in Lauthören. Auch bei Headset-Betrieb kann das Gespräch über den Hörer entgegengenommen werden, ohne dass die Lautsprechertaste gedrückt werden muss. Das Gespräch beenden Sie wiederum mit der Lautsprechertaste.

Hinweis

Wenn Sie im Headset-Betrieb telefonieren, können Sie mit der Foxtaste "Lauthören" zusätzlich den Lautsprecher des Telefons einschalten.
Wenn Sie im Headset-Betrieb telefonieren und Lauthören aktiv ist, können Sie mit der Foxtaste "Freisprechen" das Freisprechen einschalten. Das Headset wird dann automatisch deaktiviert. Lautsprecher und Mikrofon des Telefons sind aktiviert.
Wenn Sie im Headset-Betrieb telefonieren und Freisprechen aktiviert ist, können Sie mit der Foxtaste "Headset" das Freisprechen ausschalten. Das Headset ist aktiviert. Lautsprecher und Mikrofon des Telefons sind deaktiviert.

<lang>

Menütaste lang drücken.
Konfiguriermodus ist aktiv.

Menütaste so oft drücken, bis Anzeige "Headset" zeigt.

Headset

Foxtaste "Headset" drücken.
Anzeige zeigt "Ein" oder "Aus".

Headset-Betrieb aktivieren/deaktivieren: Mit Foxtaste "⌃" oder "⌄" zwischen "Ein" und "Aus," wählen.

OK

Foxtaste "OK" drücken.

Code ändern

Sie möchten den Code ändern, mit dem Sie Ihr Telefon sperren/entsperren können (siehe "Sperren Ihres Telefons" und "Entsperren Ihres Telefons").

Ab Werk ist die Ziffernkombination "0000" eingestellt, Sie können für Ihren neuen Code jede beliebige 2- bis 12- stellige Ziffernkombination wählen.

Falls Sie den aktuellen Code nicht mehr wissen, kann der Systembetreuer helfen.

<lang> MENU	Menütaste lang drücken. Konfiguriermodus ist aktiv.
MENU	Menütaste so oft drücken, bis Anzeige "Code" zeigt.
Code	Foxtaste "Code" drücken. Anzeige zeigt "Alter Code:".
	Mit Zifferntasten aktuellen Code eingeben. Anzeige zeigt für jede Eingabe ein "*".
OK	Foxtaste "OK" drücken. Anzeige zeigt "Neuer Code:".
	Mit Zifferntasten neuen Code eingeben. Anzeige zeigt für jede Eingabe ein "*".
OK	Foxtaste "OK" drücken. Anzeige zeigt "Bestätigung:".
	Mit Zifferntasten neuen Code nochmals eingeben. Anzeige zeigt für jede Eingabe ein "*".
OK	Foxtaste "OK" drücken. Neuer Code ist gespeichert.

Anzeige-Text für den Ruhezustand eingeben

Sie möchten den Text ändern, den Ihr Telefon im Ruhezustand anzeigt.

Sie können den Anzeige-Text im Ruhezustand zusätzlich zu Datum und Uhrzeit mit einem persönlichen Text ergänzen.

<lang> MENU	Menütaste lang drücken. Konfiguriermodus ist aktiv.
MENU	Menütaste so oft drücken, bis Anzeige "Text" zeigt.
Text	Foxtaste "Text" drücken. Anzeige zeigt "Ruhetext: ...".
	Mit Zifferntasten Text eingeben.
OK	Foxtaste "OK" drücken. Text ist gespeichert.

Standbild für den Ruhezustand wählen

Sie möchten das Standbild ändern, das Ihr Telefon im Ruhezustand anzeigt.

Sie können wählen zwischen:
- Aus (kein Standbild)
- Besetztanzeige
- Anrufliste
- Privates Telefonbuch

<lang> MENU	Menütaste lang drücken. Konfiguriermodus ist aktiv.
MENU	Menütaste so oft drücken, bis Anzeige "Standbild" zeigt.
Standbild	Foxtaste "Standbild" drücken.
⌃ ⌄	Standbild mit Foxtaste "⌃" oder "⌄" wählen.
OK	Foxtaste "OK" drücken. Standbild ist aktiviert.

Automatisches Freisprechen

Sie möchten einen Anruf entgegennehmen, ohne den Hörer abzunehmen oder eine Taste zu drücken.

Sie können im Konfiguriermodus wählen, ob Ihr Telefon bei einem ankommenden Anruf nach 1x Rufen oder bei einer Durchsage sofort automatisch die Freisprecheinrichtung aktiviert.

<lang> MENU	Menütaste lang drücken. Konfiguriermodus ist aktiv.
MENU	Menütaste so oft drücken, bis Anzeige "Freisprechen" zeigt.
Freisprechen	Foxtaste "Freisprechen" drücken.
⇗ ⇘	Mit Foxtaste "⇗" oder "⇘" Anruftyp wählen, bei dem automatisch auf Freisprechen geschaltet werden soll.
OK	Foxtaste "OK" drücken. Einstellung ist gespeichert.

Alphatastatur auf Landessprache einstellen

Sie haben eine Alphatastatur an Ihr Telefon angeschlossen und möchten das Tastenlayout der Alphatastatur an die Eingabesprache anpassen.

Sie können im Konfiguriermodus wählen, ob die Alphatastatur für Englisch ausgelegt ist (1. Buchstabenzeile beginnt mit "QWERTY") oder nicht (1. Buchstabenzeile beginnt mit "QWERTZ").

<lang> MENU	Menütaste lang drücken. Konfiguriermodus ist aktiv.
MENU	Menütaste so oft drücken, bis Anzeige "Alphatastatur" zeigt.
Alphatastatur	Foxtaste "Alphatastatur" drücken.
⇗ ⇘	Mit Foxtasten "⇗" und "⇘" zwischen "QWERTZ" und "QWERTY" wählen.
OK	Foxtaste "OK" drücken. Einstellung ist gespeichert.

Rufeigenschaften einstellen

In diesem Abschnitt erfahren Sie, wie Sie die Eigenschaften des Ruftons an Ihrem Telefon einstellen.

Ruflautstärke beim Telefon während des Rufs einstellen

Sie möchten die Lautstärke des Ruftons ändern.

Während der Rufton ertönt, können Sie die Ruflautstärke anpassen.

Leiser: – Taste drücken.

Lauter: + Taste drücken.

Rufeigenschaften beim Telefon einstellen

Sie möchten die Art und Weise, wie Ihr Telefon ruft, ändern.

Sie können die Ruflautstärke, die Rufgeschwindigkeit und die Rufmelodie einstellen.

<lang>
MENU

Menütaste lang drücken.
Konfiguriermodus ist aktiv.

MENU

Menütaste so oft drücken, bis Anzeige "Ruf" zeigt.

Ruf

Foxtaste "Ruf" drücken.
Anzeige zeigt "Ruflautstärke" und "Rufmelodie".

⇑ ⇓

Ruflautstärke mit Foxtaste "⇑" oder "⇓" einstellen.

⇑ ⇓

Rufmelodie mit Foxtaste "⇑" oder "⇓" wählen.

OK

Foxtaste "OK" drücken.
Anzeige zeigt "Rufgeschwindigkeit".

⇑ ⇓

Rufgeschwindigkeit mit Foxtaste "⇑" oder "⇓" einstellen.

OK

Foxtaste "OK" drücken.
Anzeige zeigt "Aufmerksamkeitsruf: Lautstärke".

⇑ ⇓

Lautstärke des Aufmerksamkeitsrufs mit Foxtaste "⇑" oder "⇓" einstellen.

OK

Foxtaste "OK" drücken.
Rufeigenschaften sind gespeichert.

Hinweis Mit Foxtaste "Test" testen Sie die jeweilige Einstellung.

Telefonbuch verwalten[1)]

In diesem Abschnitt erfahren Sie, wie Sie einen Teilnehmer ins Telefonbuch eintragen und wie Sie einen Eintrag ändern oder löschen.

Neuen Telefonbucheintrag erstellen

Sie möchten eigene Rufnummern speichern.

Eigene Rufnummern können Sie in Ihrem Telefon speichern und ändern. Die Rufnummern, die im System gespeichert sind, können Sie nicht ändern.

MENU	Im Ruhezustand Menütaste so oft drücken, bis Anzeige "Telefonbuch" zeigt.
Telefonbuch	Foxtaste "Telefonbuch" drücken. Anzeige zeigt "Neu_Eintrag".
Neu-Eintrag	Foxtaste "Neu_Eintrag" drücken. Anzeige zeigt "Name eingeben, Nummer eingeben, Adresse eingeben".
	Mit Zifferntasten zu speichernden Namen eingeben.
	Zeilentaste für "Nummer eingeben" drücken.
	Mit Zifferntasten zu speichernde Rufnummer eingeben.
	Zeilentaste für "Adresse eingeben" drücken.
	Mit Zifferntasten zu speichernde Adresse eingeben.
	Mit Zifferntasten Namen des zu speichernden Teilnehmers eingeben.
Speichern	Foxtaste "Speichern" drücken. Anzeige zeigt gespeicherten Telefonbucheintrag.
Hinweis	Textmodus ist bei Eingabe von Name und Adresse automatisch aktiv.

1) Abhängig vom System und Softwarestand

Telefonbucheintrag bearbeiten

Sie möchten eine Rufnummer bearbeiten, die Sie in Ihrem Telefon gespeichert haben.

Sie können nur Einträge für eigene Rufnummern bearbeiten, da diese in Ihrem Telefon gespeichert sind. Rufnummern, die im System gespeichert sind, können Sie nicht bearbeiten.

MENU	Im Ruhezustand Menütaste so oft drücken, bis Anzeige "Telefonbuch" zeigt.
Telefonbuch	Foxtaste "Telefonbuch" drücken. Anzeige zeigt Liste mit Telefonbucheinträgen.
Hinweis	In der Liste kann mit den Cursortasten oder per Namenwahl geblättert werden.
	Zeilentaste des zu ändernden Telefonbucheintrags drücken.
Detail	Foxtaste "Detail" drücken. Anzeige zeigt Name, Rufnummer und Adresse des ersten Eintrags.
Editieren	Eintrag bearbeiten: Foxtasten "Editieren" drücken.
	Mit Zeilentaste in gewünschte Zeile springen.
	Daten korrigieren.
Speichern	Foxtaste "Speichern" drücken. Anzeige zeigt gespeicherten Telefonbucheintrag.

Tasten konfigurieren

In diesem Abschnitt erfahren Sie, wie Sie Rufnummern und Funktionen auf einer konfigurierbaren Taste speichern.

Speichern können Sie auf 2 verschiedenen Tasten:

- auf einer konfigurierbaren Taste – zugänglich jederzeit
- direkt auf der Foxtaste – zugänglich nur in Ruhestellung

Rufnummer auf Taste speichern – Nummerntaste

Sie möchten eine häufig gebrauchte Rufnummer per Tastendruck aufrufen und nicht Ziffer für Ziffer eingeben müssen.

Eine Rufnummer inklusive Namen können Sie auf jeder Taste speichern, die konfigurierbar ist. Die Taste wird dadurch zur Nummerntaste.

Jeder konfigurierbaren Taste sind 2 Speicherplätze zugeordnet, so dass Sie auf 1 konfigurierbaren Taste 2 Rufnummern speichern können.

<lang>

Rufnummer auf konfigurierbarer Taste speichern: Taste lang drücken.

– oder –

Infotaste so oft drücken, bis Anzeige die persönliche Foxtastenbelegung zeigt.

<lang>

Rufnummer auf Foxtaste speichern: Foxtaste an gewünschter Stelle in Ruhestellung lang drücken.

Hinweis Ab hier gleiche Bedienschritte für: Speichern auf konfigurierbarer Taste (2 Speicherplätze) und Speichern auf Foxtaste (1 Speicherplatz).

Hinweis Taste bereits konfiguriert: Siehe "Taste löschen".

Mit Foxtaste "⌃" oder "⌄" "Nummerntaste" wählen.

OK

Foxtaste "OK" drücken.
Anzeige zeigt "Nummer eingeben".

1. Rufnummer eingeben.

Name

Foxtaste "Name" drücken.
Anzeige zeigt "Name eingeben".

1. Namen eingeben.

OK

Foxtaste "OK" drücken.
1. Rufnummer gespeichert, Anzeige zeigt "Nummer eingeben".

2. Rufnummer eingeben.

Name

Foxtaste "Name" drücken.
Anzeige zeigt "Name eingeben".

2. Namen eingeben.

OK

Foxtaste "OK" drücken.
2. Rufnummer gespeichert.

Funktion auf Taste speichern – Funktionstaste

Sie möchten eine häufig gebrauchte Funktion – zum Beispiel "Anruf weiterschalten" – per Tastendruck aufrufen und nicht von Hand eingeben müssen.

Eine Funktion können Sie auf 2 verschiedenen Tasten speichern:
- auf einer konfigurierbaren Taste – zugänglich jederzeit
- direkt auf der Foxtaste – zugänglich nur in Ruhestellung

Einer Funktionstaste sind 2 Speicher zugeordnet. Üblicherweise wird eine Funktion
- mit der Befehlsfolge von Speicher 1 aktiviert
- und mit der Befehlsfolge von Speicher 2 deaktiviert.

Die LED neben der Funktionstaste zeigt den Zustand der Taste an:
- Rot: Funktion aktiv.
- Gelb: Funktion aus.
- Aus: Beide Speicher nicht aktiv.

<lang>

Funktion auf konfigurierbarer Taste speichern: Taste lang drücken.
Taste nicht konfiguriert: Anzeige zeigt "Nummerntaste".

– oder –

Infotaste so oft drücken, bis Anzeige die persönliche Foxtastenbelegung zeigt.

<lang>

Funktion auf Foxtaste speichern: Foxtaste in Ruhestellung an gewünschter Stelle lang drücken.
Taste nicht konfiguriert: Anzeige zeigt "Nummerntaste".

Hinweis Taste bereits konfiguriert: Siehe "Taste löschen".

Hinweis Ab hier gleiche Bedienschritte für: Speichern auf konfigurierbarer Taste und Speichern auf Foxtaste.

Mit Foxtaste "⌃" oder "⌄" Eintrag "Funktionstaste" wählen.

OK

Foxtaste "OK" drücken.

Mit Foxtaste "⌃" oder "⌄" gewünschte Funktion wählen.

Hinweis Siehe Menüpunkt "Tasten" im Kapitel "Menü-Übersicht".

OK

Foxtaste "OK" drücken.
Anzeige zeigt "Speicher1: ..." und Code für gewählte Funktion oder – wenn nötig – Menü, um Funktion zu konfigurieren.

Wenn nötig, Funktion konfigurieren.

Hinweis Siehe auch "Funktionen formulieren".

OK

Funktion und Einstellung bestätigen: Foxtaste "OK" drücken.
Anzeige zeigt "Speicher2: ..." und Code für Deaktivieren der Funktion.

OK

Foxtaste "OK" drücken.
Funktion auf Taste gespeichert. Anzeige zeigt kurz "Taste ist gespeichert".

Teampartner auf Taste speichern – Teamtaste

Sie und Ihre Teampartner möchten als Team ständig erreichbar sein. Sie möchten sich mit einem einfachen Tastendruck gegenseitig anrufen können.

Sie können eine konfigurierbare Taste als Teamtaste konfigurieren und so einem Teampartner zuordnen.

Sie können wählen, ob zusätzlich zur blinkenden LED ein Ruf ertönt, wenn ein Teampartner angerufen wird. Für den Rufton können Sie eine Rufverzögerung konfigurieren.

Sie können zwischen direkter Annahme durch automatisches Freisprechen, Abheben des Hörers und Drücken der Teamtaste wählen.

<lang>

Konfigurierbare Taste lang drücken.
Taste nicht konfiguriert: Anzeige zeigt "Nummerntaste".

Hinweis Taste bereits konfiguriert: Siehe "Taste löschen".

Mit Foxtaste "⌃" oder "⌄" Eintrag "Teamtaste" wählen.

OK

Foxtaste "OK" drücken.
Anzeige zeigt "Nummer eingeben".

Rufnummer eingeben.

OK

Foxtaste "OK" drücken.
Anzeige zeigt Rufeigenschaften: Ruf/Rufverzögerung, "Melodie" und "Geschwindigkeit".

Hinweis Ab hier verschiedene Bedienschritte.

Mit Foxtaste "⌃" oder "⌄" Ruf/Rufverzögerung wählen:
"Aus" für keinen Rufton, "Ein" für sofortigen Rufton und "Nach 10 Sekunden", "Nach 20 Sekunden" und "Nach 30 Sekunden".

OK

Foxtaste "OK" drücken.
Eingaben sind gespeichert.

– oder –

Mit Foxtaste "⌃" oder "⌄" Melodie oder Geschwindigkeit wählen.

Hinweis Mit der Foxtaste "Test" können Sie die Einstellungen anhören.

OK

Foxtaste "OK" drücken.
Eingaben sind gespeichert.

– oder –

OK

Einstellungen ändern, mit denen Sie einen Anruf annehmen: Foxtaste "OK" drücken.
Anzeige zeigt Einstellung zum Beantworten.

Mit Foxtaste "⌃" oder "⌄" Art der Beantwortung wählen:
"Taste" für Annahme des Gesprächs durch Drücken der Teamtaste, "Hörer" für Annehmen durch Abheben des Hörers und "Freisprechen" für automatische Annahme durch Freisprechen.

Hinweis Die Einstellungen "Hörer" und "Freisprechen" funktionieren nur mit eingeschaltetem Rufsignal.

OK

Foxtaste "OK" drücken.
Einstellungen sind gespeichert.

– oder –

Hinweis Die folgenden Funktionen sind nur verfügbar, wenn Beantworten durch "Hörer" oder "Freisprechen" gewählt ist.

Mit Foxtaste "⌃" oder "⌄" gewünschte Priorität von 1 - 8 wählen.

Hinweis 1 bedeutet höchste, 8 niedrigste Priorität.

OK

Foxtaste "OK" drücken.
Einstellungen sind gespeichert.

Taste löschen

Sie möchten die Belegung einer konfigurierbaren Taste löschen.

Im Konfiguriermodus steht Ihnen dazu die Funktion "Taste löschen" zur Verfügung.

<lang>

Konfigurierbare Taste lang drücken.
Anzeige zeigt verschiedene Tastenarten, aktuelle Tastenart markiert.

Foxtaste "⇧" oder "⇩" so oft drücken, bis Anzeige "Taste löschen" zeigt.

OK

Foxtaste "OK" drücken.
Konfiguration der Taste gelöscht.

Leitungstasten konfigurieren

In diesem Abschnitt erfahren Sie, wie Sie die Einstellungen Ihrer Leitungstasten Ihren persönlichen Bedürfnissen anpassen.

Hinweis: Ihr Systembetreuer bestimmt, ob Ihr Telefon Leitungstasten hat.

Verhalten einer Leitungstaste einstellen

Sie möchten das Verhalten einer Leitungstaste einstellen für den Fall, dass Sie auf dieser Leitungstaste angerufen werden.

Sie können wählen, ob zusätzlich zur blinkenden LED ein Ruf ertönt, wenn auf einer Leitungstaste angerufen wird. Für den Rufton können Sie eine Rufverzögerung konfigurieren.

Sie können zwischen direkter Annahme durch automatisches Freisprechen, Abheben des Hörers und Drücken der Teamtaste wählen.

Für Leitungstasten ist Annehmen durch automatisches Freisprechen bei externen Anrufen nicht verfügbar.

<lang>

Gewünschte Leitungstaste lang drücken.
Anzeige zeigt "Leitungstaste".

Hinweis

Leitungstasten können sein:
Reihenapparat und Vermittlerapparat: Leitungstaste 1 für alle Leitungstasten sowie Persönliche Taste.
Vermittllerapparat in 2-Firmen-Anlage: Leitungstasten 1 und 2 für Firma A und B sowie Persönliche Taste.

OK

Foxtaste "OK" drücken.
Anzeige zeigt "Rufeigenschaften: Ruf/Rufverzögerung", "Melodie" und "Geschwindigkeit".

Mit Foxtasten "⇧" und "⇩" Ruf/Rufverzögerung wählen:
"Aus" für keinen Rufton, "Ein" für sofortigen Rufton und "Nach 10 Sekunden", "Nach 20 Sekunden" und "Nach 30 Sekunden".

OK

Foxtaste "OK" drücken.
Eingaben sind gespeichert.

– oder –

Mit Foxtaste "⌃" oder "⌄" Melodie oder Geschwindigkeit wählen.

Hinweis Mit der Foxtaste "Test" können Sie die Einstellungen anhören.

OK

Foxtaste "OK" drücken.
Eingaben sind gespeichert.

– oder –

OK

Einstellungen ändern, mit denen Sie einen Anruf annehmen: Foxtaste "OK" drücken.
Anzeige zeigt Einstellung zum Beantworten.

Mit Foxtaste "⌃" oder "⌄" Art der Beantwortung wählen:
"Taste" für Annahme des Gesprächs durch Drücken der Leitungstaste oder "Hörer" für Annehmen durch Abheben des Hörers.

Hinweis Die Einstellung "Hörer" funktioniert nur mit eingeschaltetem Rufsignal.

OK

Foxtaste "OK" drücken.
Einstellungen sind gespeichert.

– oder –

Mit Foxtaste "⌃" oder "⌄" gewünschte Priorität von 1 - 8 wählen.

Hinweis 1 bedeutet höchste, 8 niedrigste Priorität. Nur verfügbar wenn Beantworten durch "Hörer" gewählt ist. Nicht verfügbar für die Persönliche Taste.

OK

Foxtaste "OK" drücken.
Anzeige zeigt "Belegung".

Mit Foxtaste "⌃" oder "⌄" Art der Belegung wählen:
"Taste" für Verbindung mit der entsprechenden Leitung durch Drücken der Leitungstaste, "Hörer" für Verbindung mit der entsprechenden Leitung durch Abheben des Hörers.

OK

Foxtaste "OK" drücken.
Anzeige zeigt "Anrufliste".

Mit Foxtaste "⌃" oder "⌄" wählen, ob Anruf in Anrufliste eingetragen wird oder nicht.

OK

Foxtaste "OK" drücken.
Einstellungen sind gespeichert.

Funktionen formulieren

In diesem Abschnitt erfahren Sie, wie Sie mit Hilfe der Funktionsbefehle eine individuelle Funktion, zum Beispiel Anrufumleitung, aktivieren oder auf einer Taste speichern.

Funktion auf Foxtaste

Sie möchten wissen, in welchem Zustand sich eine Funktion befindet, die auf der Foxtaste gespeichert ist.

Das Häkchen ✓ in der Anzeige zeigt an, ob die Funktion aktiviert ist:

- ✓ sichtbar links neben Funktionsname: Funktion aktiviert.
- ✓ nicht sichtbar: Funktion aus.

Funktionsbefehle

Mit den Funktionsbefehlen formulieren Sie eine Funktion nach Ihrem persönlichen Bedürfnis. Eine Funktion kann aus einem oder mehreren Funktionsbefehlen und Funktionscodes sowie der Rufnummer bestehen. Sie können eine Funktion direkt ausführen oder auf einer Funktionstaste speichern.

Folgende Funktionsbefehle sind verfügbar (siehe "Buchstaben und Zeichen eingeben"):

"A"	Leitung mit höchster Priorität belegen
"I"	Leitung belegen
"X"	Verbindung abbauen
"P"	1 Sekunde Pause vor nächster Aktion
"Lxx"	Leitung xx belegen (Leitungstasten)
"N"	In Wahlvorbereitung eingegebene Rufnummer einsetzen
"."	Steuertasten-Funktion
"Z"	DTMF-Modus (Tonwahl) aktivieren/deaktivieren
"R"	Zuletzt gewählte Rufnummer einsetzen
"Y"	Gespräch beenden und Leitung wieder belegen

Beispiele, wie Sie eine Funktion formulieren können:

"IR"	Leitung belegen ("I"), zuletzt gewählte Rufnummer wählen ("R")
"I201"	Leitung belegen ("I") und Rufnummer 201 wählen
"I*21201X"	Leitung belegen ("I"), Anrufumleitung ("*21") auf Rufnummer 201 aktivieren, Verbindung abbauen ("X")

Hinweis Um Funktionsbefehle einzugeben, muss der Textmodus aktiviert sein.

Funktionen werden zustandsabhängig ausgeführt. Es gibt zwei mögliche Zustände: "Im Gespräch" und "Nicht im Gespräch" (siehe Tabelle "Funktionscodes").

Vermittlerapparat konfigurieren[1)]

In diesem Abschnitt erfahren Sie, wie Sie die Einstellungen des Vermittlerapparats Ihren persönlichen Bedürfnissen anpassen.

Hinweis: Ihr Systembetreuer bestimmt, ob Ihr Telefon als Vermittlerapparat angemeldet ist.

Verhalten der Leitungstasten konfigurieren

Sie können verschiedene Einstellungen vornehmen, die das Verhalten des Telefons beeinflussen, wenn ein Teilnehmer auf einer Leitungstaste anruft.

Die Leitungstasten und die Persönliche Taste konfigurieren Sie wie Leitungstasten (siehe "Verhalten einer Leitungstaste einstellen").

Hinweis Sie nehmen die Einstellungen einmal für alle Leitungstasten vor.

Anzahl der Leitungstasten einstellen

Sie möchten die Anzahl der Leitungstasten einstellen, die Ihnen zum Vermitteln zur Verfügung stehen.

Weitere Informationen zu Leitungstasten erhalten Sie im Abschnitt "Sie bedienen einen Vermittlerapparat".

<lang> MENU	Menütaste lang drücken. Konfiguriermodus ist aktiv.
MENU	Menütaste so oft drücken, bis Anzeige "Vermittler" zeigt.
Vermittler	Foxtaste "Vermittler" drücken. Anzeige zeigt Anzahl eingestellter Leitungstasten.
9_Leitungstasten	Foxtaste "9_Leitungstasten" drücken, um 9 Leitungstasten einzustellen. Anzeige zeigt "9 Leitungstasten".
	– oder –
5_Leitungstasten	Foxtaste "5_Leitungstasten" drücken, um 5 Leitungstasten einzustellen. Anzeige zeigt "5 Leitungstasten".
OK	Foxtaste "OK" drücken. Einstellung ist gespeichert.

1) Abhängig vom System und Softwarestand.

System konfigurieren

Einige Einstellungen am System (der Telefonanlage) können von Ihnen mit dem Telefon 45 oder 45pro vorgenommen werden. Ihr Werkzeug ist dabei das Menü "Systemassistent".

Übersicht möglicher Einstellungen mit dem "Systemassistenten"

Sie möchten Einstellungen am System vornehmen.

Hier finden Sie eine Auswahl wichtiger Einstellungen, die Sie mit dem "Systemassistenten" am System vornehmen können:

- Systemzeit oder -datum ändern.
- Namen ändern.
- Kurzwahlnummern editieren.
- Telefonsperren und Wahlkontrollen ändern.
- Rufnummern bestimmen, auf die Notrufe, Anrufumleitungen oder die Türklingel gelenkt werden.
- Kostenstellen ändern.
- Rufnummern für Ihre Besetztanzeige einrichten.
- Mobiltelefone im System an- oder abmelden.
- Hotelfunktionen wie Weckaufträge und separate Abrechnungen nutzen.
- Lizenz-Codes zur Erweiterung Ihres Systems eingeben.
- Externe Fernbedienung zulassen.

Die vollständige Übersicht über den "Systemassistenten" erhalten Sie in der Bedienungsanleitung "Systemassistent für den Endbenutzer".

Die komplette Konfigurierung des Systems erfolgt vom Systembetreuer oder Installateur über die Software AIMS. Dazu gehört zum Beispiel die Änderung von Endgerätedaten (Rufmelodie oder persönliches Verzeichnis eines Telefons) oder die Einrichtung von Ausgabeschnittstellen (Drucker).

Passwort

Um in das Menü "Systemassistent" einzusteigen, benötigen Sie ein Passwort. Dieses Passwort erhalten Sie von Ihrem Systembetreuer.

Alphatastatur

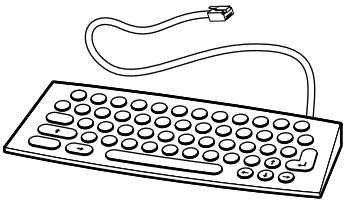

Die Alphatastatur bietet unter anderem folgende Einsatzmöglichkeiten:

- Namenwahl noch schneller und komfortabler ausführen
- Texte, Einträge und Einstellungen auf einfachste Weise editieren; für Sonderzeichen die entsprechende Taste mehrmals drücken.
- mit Shortcuts das Telefon "fernbedienen".

Shortcut	... für Taste/Aktion	Shortcut	... für Taste/Aktion
Return	Foxtaste ganz links (=Foxmenüpunkt 1, in der Regel OK)	Cursor rechts	Cursor nach rechts
End	END-Taste	Cursor links	Cursor nach links
Tab	Wechsel zwischen Vermittleranzeige und Standbild (beim Vermittlerapparat)	Cursor auf	In einer Liste in nächste höhere Zeile wechseln, oder wenn keine Zeile markiert ist: Unterste Zeile markieren
Del	Korrekturtaste	Cursor ab	In einer Liste in nächste tiefere Zeile wechseln, oder wenn keine Zeile markiert ist: Oberste Zeile markieren
Control+A	Gesprächsliste aufrufen	Control+U	Anrufliste aufrufen
Control+I	Infotaste		
Control+L	Lautsprecher ein-/ausschalten	Control+1	Foxmenüpunkt 1
Control+M	Menütaste	Control+2	Foxmenüpunkt 2
Control+N	Notiztaste	Control+3	Foxmenüpunkt 3
Control+P	Privates Telefonbuch aufrufen	Control+4	Foxmenüpunkt 4
Control+R	Wahlwiederholungsliste aufrufen	Control+5	Foxmenüpunkt 5
Control+S	Mikrofon ein-/ausschalten	Control+6	Foxmenüpunkt 6
Control+End	Auflegen	Control+Cursor links/rechts	Anzeige wechseln

Control+6 bedeutet: Control-Taste und Zifferntaste 6 gleichzeitig drücken.

Erweiterungstastenfeld

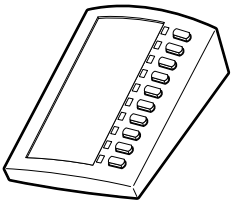

Die 10 Tasten inklusive LEDs des Erweiterungstastenfelds können Sie genauso nutzen wie die konfigurierbaren Tasten des Telefons.

An einem Telefon können Sie bis zu 3 Erweiterungstastenfelder anschliessen.

Telefon in Betrieb nehmen

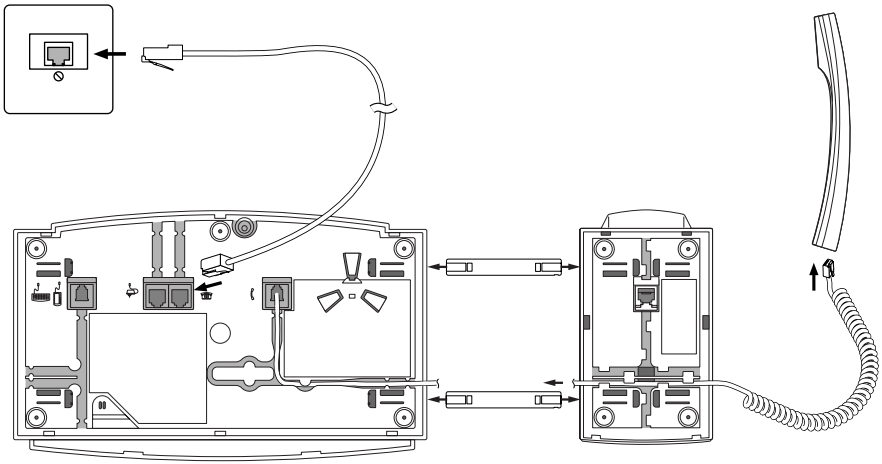

Hinweis: Steckerausführungen sind länderspezifisch.

Anmelden des Telefons

Bevor Sie Ihr Telefon am System anmelden können, muss Ihr Systembetreuer das System vorbereitet haben.

Hörerauflage am Telefon befestigen

1. Hörerauflage links am Telefon befestigen. Zu diesem Zweck die beiden Steckverbinder in die Verbindungsbuchsen der Hörerauflage stecken, bis sie spürbar einrasten.
2. Herausstehende Enden der Steckverbinder in die Verbindungsbuchsen des Telefons stecken und beide Teile vorsichtig zusammenschieben.

Hörer am Telefon anschliessen

1. Stecker am gewellten Ende des Höreranschlusskabels in die Buchse nahe des Sprechmikrofons des Hörers stecken.
2. Stecker am freien Kabelende in die kleinere Buchse auf der Telefonunterseite stecken.

Telefon am System anschliessen

1. Stecker des Telefonanschlusskabels auf der Telefonunterseite in die Buchse mit dem Telefonsymbol stecken.
2. Kabel durch die dafür vorgesehene Zugentlastung führen.
3. Anderes Kabelende in die Telefonanschlussdose stecken.
4. Kanalwahl-Schalter unter der Beschriftungsschildabdeckung vom Installateur einstellen lassen.

Steckernetzteil[1] anschliessen

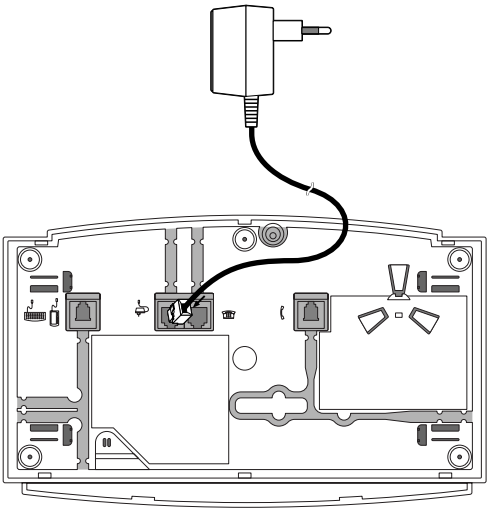

Hinweis: Steckerausführungen sind länderspezifisch.

1. Kleineren Stecker in die Buchse an der Telefonunterseite stecken.
2. Kabel durch die dafür vorgesehene Zugentlastung führen.
3. Steckernetzteil in freie Steckdose stecken.

Konfigurierbare Tasten beschriften

Auf der letzten Seite der Bedienungsanleitung finden Sie Beschriftungsschilder für die konfigurierbaren Tasten.

So gehen Sie vor:

1. Letzte Seite dieser Bedienungsanleitung kopieren und Beschriftungsschild ausschneiden.
2. Namen zu den gespeicherten Nummern oder die gespeicherten Funktionen auf dem Beschriftungsschild notieren.
3. Klarsichtabdeckung neben den konfigurierbaren Tasten vorsichtig abnehmen.
4. Beschriftungsschild in die Vertiefung neben den konfigurierbaren Tasten legen.
5. Klarsichtabdeckung vorsichtig wieder anbringen.

Zusatzgeräte: Alphatastatur und Erweiterungstastenfeld

Sie können bis zu 3 Zusatzgeräte an Ihr Telefon anschliessen. Welche Zusatzgeräte das sind, können Sie selbst entscheiden. Sie können zum Beispiel

- bis zu 2 Erweiterungstastenfelder und eine Alphatastatur
- oder bis zu 3 Erweiterungstastenfelder anschliessen.

1) Für 45pro

Erweiterungstastenfeld anschliessen

An Ihrem Telefon können Sie 1 bis 3 Erweiterungstastenfeld(er) mit je 10 konfigurierbaren Tasten anschliessen. Alle Tasten verfügen über LEDs zur optischen Signalisierung.

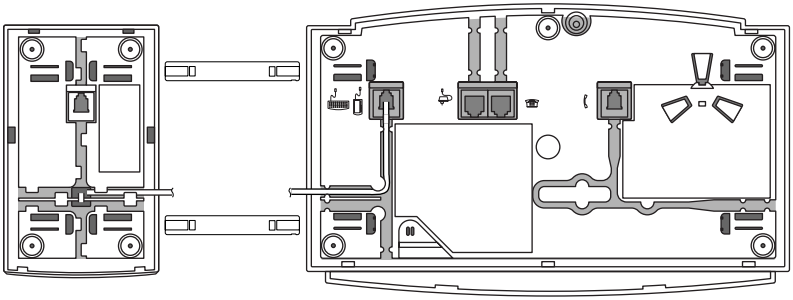

1. Telefonanschlusskabel aus der Buchse auf der Telefonunterseite herausnehmen.
2. Erweiterungstastenfeld rechts am Telefon befestigen: Die beiden Steckverbinder in die Verbindungsbuchsen des Erweiterungstastenfelds stecken, bis sie spürbar einrasten. Herausstehende Enden der Steckverbinder in die Verbindungsbuchsen des Telefons stecken.
3. Stecker des Verbindungskabels in die Zusatzgerätebuchse auf der Telefonunterseite stecken.
4. Verbindungskabel auf der Erweiterungstastenfeld-Unterseite und auf der Telefonunterseite durch die Zugentlastung führen.
5. Telefonanschlusskabel wieder in die Buchse auf der Telefonunterseite einstecken. Das Erweiterungstastenfeld ist betriebsbereit.

Alphatastatur anschliessen

Sie können an Ihr Telefon eine Alphatastatur anschliessen. Die Alphatastatur vereinfacht die Benutzung der Namenwahl, der Editierfunktionen und der Konfiguration. Mit der Alphatastatur können Sie auch Ihr Telefon bedienen und die wichtigsten Telefonfunktionen über Funktionstasten oder Tastenkombinationen ausführen.

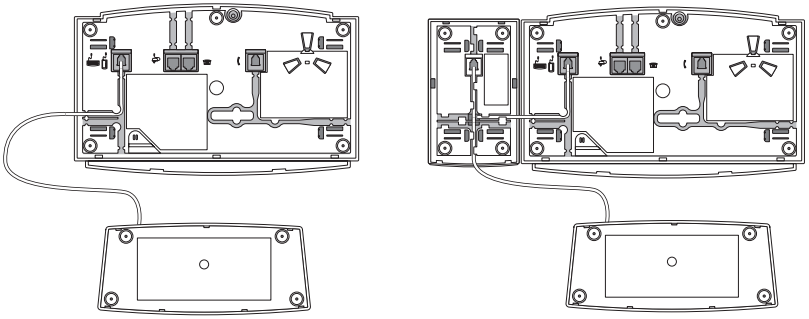

1. Telefonanschlusskabel aus der Buchse auf der Telefonunterseite herausnehmen.
2. Verbindungskabel der Alphatastatur auf der Telefonunterseite oder – falls angeschlossen – auf der Erweiterungstastenfeld-Unterseite in die Zusatzgerätebuchse stecken.

3. Telefonanschlusskabel wieder in die Buchse auf der Telefonunterseite einstecken. Die Alphatastatur ist betriebsbereit.
4. Das Tastenlayout (QWERTY oder QWERTZ) ist voreingestellt. Sie können dies am Telefon im Konfigurationsmenü unter dem Menüpunkt "Alphatastatur" ändern, siehe Bedienungsanleitung Kapitel "Menü-Übersicht".

Ihr Gesprächspartner hört Sie nicht oder Sie hören Ihren Gesprächspartner nicht

Stellen Sie sicher, dass das Höreranschlusskabel am Hörer und am Telefon richtig eingesteckt ist (siehe "Installation").

Hörer abgehoben, kein Wählton, keine Anzeige

Stellen Sie sicher, dass die Anschlusskabel am Telefon und an der Telefonanschlussdose richtig gesteckt sind (siehe "Installation").

Anzeige zeigt "Not configured", Aufmerksamkeits-LED leuchtet, Hörer abgehoben, kein Wählton

Ihrem Telefon wurde keine Rufnummer zugewiesen. Wenden Sie sich an Ihren Systembetreuer.

Anzeige zeigt "Falscher Telefon-Typ" – Aufmerksamkeits-LED leuchtet in Ruhestellung

Ursprünglich wurde ein anderes Telefon angemeldet. Nicht Ihre persönlichen Einstellungen (Telefonbuch des Telefons, konfigurierte Tasten) sind verfügbar, sondern die des ursprünglich angemeldeten Telefons.

Um Ihr Telefon anzumelden, gehen Sie ins Menü "Telefonbuch". Drücken Sie "Bearbeiten". Die Anzeige zeigt "Neuen Apparat anmelden". Drücken Sie "Ja". Die LED erlischt: Ihr Telefon ist angemeldet. Gehen Sie mit der END-Taste in Ruhestellung.

Die vom ursprünglichen Telefon übernommenen persönlichen Einstellungen werden durch die Anmeldung nicht geändert.

Anzeige funktioniert, aber keine Verbindung möglich

Möglicherweise ist Ihr Telefon gesperrt. Entsperren Sie Ihr Telefon (siehe "Sperren/entsperren Ihres Telefons").

Konfigurierbare Tasten lassen sich nicht konfigurieren

Möglicherweise ist die Konfigurierung gesperrt. Entsperren Sie Ihr Telefon (siehe "Sperren/entsperren Ihres Telefons").

Anzeige zeigt: "trying to register"

Das Telefon kann nicht angemeldet werden. Wenden Sie sich an Ihren Systembetreuer.

Anzeige zeigt: "Speisung kritisch"

Bedingt durch die Leitungslänge und die angeschlossenen Telefone und Erweiterungen kann die Speisung in einen kritischen Bereich kommen. Sollten Betriebsprobleme auftreten, wenden Sie sich an Ihrem Systembetreuer. Die ungefähre Leitungslänge wird im Display angezeigt.

Anzeige-Kontrast ungenügend

Der Anzeige-Kontrast ist unpassend eingestellt. Ändern Sie die Einstellung im Konfiguriermodus, siehe "Anzeige-Kontrast einstellen".

Anzeige schlecht lesbar

Falls Ihr Telefon über eine separate Beleuchtung der Anzeige verfügt, ist eventuell der dafür vorgesehene Netzstecker nicht eingesteckt. Sollte sich die Lesbarkeit der Anzeige nicht verbessern, ist möglicherweise der Netzstecker oder die Anzeige defekt. Wenden Sie sich an Ihren Systembetreuer.

Eingeschränkte Tonqualität beim Freisprechen

Die Tonqualität kann durch zu hohe Lautstärke gemindert sein - reduzieren Sie die Lautstärke. Falls die Tonqualität schwankt, wenden Sie sich an Ihren Systembetreuer.

Hinweis

Bei anderen Meldungen, Störungen und für Fragen wenden Sie sich an Ihren Systembetreuer.

Sie können die Funktionen mit den Funktionscodes aktivieren. Die folgenden Tabellen zeigen, welche Funktionen Ihnen Ihr System zur Verfügung stellt.

Einen Funktionscode können Sie direkt eingeben oder auf einer Taste speichern.

Einige Funktionscodes sind abhängig vom Softwarestand und vom Systemtyp.

Im Gespräch

	Funktionscode	Steuertaste
Rückruf anfordern	*38	
Rückruf anfordern • Message aktivieren bei besetztem Teilnehmer • Message aktivieren bei freiem Teilnehmer	 *37 *37	 9 9
Rückkehr zum gehaltenen Gesprächspartner		1
Makeln zwischen Rückfragepartner und Gesprächspartner		2
Gesprächspartner auf Systemparkplatz parken	*76	
Konferenzgespräch führen [1)] • aufbauen aus laufender Verbindung • alle internen Teilnehmer ausschliessen	 *31	3
Anklopfen beantworten • abweisen • beantworten, laufende Verbindung halten • beantworten, laufende Verbindung beenden • beantworten, mit Konferenz		 0 2 1 3
Aufschalten beantworten • abweisen • beantworten, laufende Verbindung halten • beantworten, laufende Verbindung beenden		 0 2 1
Aufschalten auf laufendes Gespräch	*44	7
Kostenstelle wechseln	*78 <KST-Nr.>	8

Nicht im Gespräch

Die Steuertaste hat keine Funktion.

	Funktionscode	Fernbedienung
Rückruf löschen	#37	
Anrufe umleiten (AUL)		
• sich schützen vor	*02	X
• auf sich erlauben	#02	X
• unbedingte AUL aktivieren	*21 <TN-Nr.>	X
• unbedingte AUL löschen	#21	X
• unbedingte AUL auf zuletzt konfig. TN aktivieren[1)]	*21#	
• unbedingte AUL auf zuletzt konfig. TN löschen[1)]	#21	
• AUL auf vorkonfig. TN aktivieren	*22	X
• AUL auf vorkonfig. TN löschen	#22	X
• AUL wenn besetzt aktivieren	*67 <TN-Nr.>	X
• AUL wenn besetzt löschen	#67	X
• AUL wenn besetzt auf zuletzt konfig. TN aktivieren	*67#	
• AUL wenn besetzt auf zuletzt konfig. TN löschen	#67	
• AUL auf Standardmeldung aktivieren	*24 <Text-Nr.>	X
• AUL auf Standardmeldung löschen	#24	X
• AUL auf Personensuchanlage oder Zentralwecker aktivieren	*28	X
• AUL auf Personensuchanlage oder Zentralwecker löschen	#28	X
Ruf weiterschalten (RWS)		
• sich schützen vor	*02	X
• auf sich erlauben	#02	X
• RWS aktivieren	*61 <TN-Nr.>	X
• RWS löschen	#61	X
• RWS auf zuletzt konfig. TN aktivieren[1)]	*61#	
• RWS auf zuletzt konfig. TN löschen[1)]	#61	
• RWS auf vorkonfig. TN aktivieren	*62	X
• RWS auf vorkonfig. TN löschen	#62	X
• RWS auf Personensuchanlage oder Zentralwecker aktivieren	*68	X
• RWS auf Personensuchanlage oder Zentralwecker löschen	#68	X
Gesprächspartner parken	*76	
• sich mit geparktem Gesprächspartner verbinden	#76	
Konferenzgespräch aufbauen		
• vorbestimmt[1)]	*70 <Konf.-Nr.>	
• variabel	*71 <TN-Nr.1> * bis <TN-Nr. 5[2)]> #	

	Funktionscode	Fernbedienung
Anklopfen • aktivieren • sich schützen vor • auf sich erlauben	 *43 *04 #04	 X X
Durchsage • an einen Teilnehmer • an eine Gruppe • an Gruppe übernehmen	 *7998 <TN-Nr.> *79 <GR-Nr.> *89	
Meldung senden • an einen Teilnehmer • an eine Gruppe • an alle	 *3598 <TN-Nr.> <Meld.-Nr.> # *35 <GR-Nr.> <Meld.-Nr.> # *3599 <Meld.-Nr.> #	 X X X
Anruf übernehmen	*86 <TN-Nr.>	
Bei Sammelanschluss (SAS) an- oder abmelden[1)] • sich bei allen SAS anmelden • sich bei allen SAS abmelden • sich bei bestimmtem SAS anmelden • sich bei bestimmtem SAS abmelden	 *4800 #4800 *48 <SAS-Nr.> #48 <SAS-Nr.>	 X X X X
Sperren/Entsperren des Telefons • Sperren mit neuem Code • Sperren mit zuletzt verwendetem Code • Entsperren mit neuem Code	 *33 <Code> *33# #33 <Code>	
Telefon für 1 Anruf entsperren[1)] (TN-Nr.: Eigene Rufnummer)	#36 <TN-Nr.> <PIN>	
Teilnehmer über Personensuchanlage suchen • suchen in Vorwahl • suchen in Nachwahl	 *81 <TN-Nr.> *81	
Sucher beantworten	*82 <TN-Nr.>	
Zentralwecker beantworten • Coderuf • Ringsignal	 *82 *83	
Terminruf aktivieren/deaktivieren • Daueruftrag aktivieren • Daueruftrag löschen • Einzelauftrag aktivieren • Einzelauftrag löschen	 *56 <hh mm> #56 *55 <hh mm> #55	 X X X X

	Funktionscode	Fernbedienung
Alle aktiven Funktionen deaktivieren (ausser Sammelanschluss)	*00	X
Aufschalten • sich schützen vor • auf sich erlauben	 *04 #04	 X X
Amtszugang mit Gebührenrückruf aktivieren	*32 <TN-Nr.>	
Telefonnetz manuell wechseln – LCR (Fallback) (nach Fallback wird die zuletzt gewählte externe Rufnummer automatisch gewählt)	*90	
Ansagedienst • aktivieren Gruppe 1 oder 2 [1)] • deaktivieren Gruppe 1 oder 2 [1)]	 *93 1 oder 2 #93 1 oder 2	
Funktion über fremdes Telefon aktivieren/ deaktivieren (Fernbedienung) (Rufnummer des eigenen Telefons eingeben)	*06 <TN-Nr.> <Fkt.>	
Follow me • aktivieren • löschen	 *23 <TN-Nr.> #23	
Relais steuern • aktivieren • deaktivieren	 *755...*757 [1)] #755...#757 [1)]	
Ruhe vor dem Telefon (Anrufschutz) • aktivieren • deaktivieren	 *26 #26	 X X
Anrufe/Funktionen über Schaltgruppen lenken • Schaltgruppe x, Schaltposition 1 • Schaltgruppe x, Schaltposition 2 • Schaltgruppe x, Schaltposition 3 x: 2...9 [1)]	 *85 <x> 1 *85 <x> 2 *85 <x> 3	
Tür öffnen x: 1 oder 2 [1)]	*75 <x>	
Rückruf anfordern • Message aktivieren • Message von fremdem Telefon aus löschen	 *38 <TN-Nr.> #38 <TN-Nr.>	 X X

1) Abhängig vom System und Softwarestand.
2) Bereich der Rufnummern ist vom System abhängig.

Hinweis Der Menübaum kann je nach System und Softwarestand unterschiedlich sein.

- Menütaste drücken
  - Telefonbuch
    - Anrufen
    - Detail
      - Anrufen
      - Editieren
      - Neu Eintrag
        - Nummer
          - Name
      - Löschen
    - Neu Eintrag
      - Name
      - Nummer
      - Adresse eingeben
    - Löschen
  - Gesprächsliste
    - Anrufen
    - Detail
    - Neu Eintrag
    - Löschen
  - Umleiten
    - Umleitung zu Sucher
      - Nummer
    - Umleitung zu Teiln.
      - Nummer
    - Umleitung zu Nachricht
      - 1...16
    - Umleitung wenn besetzt
      - Nummer
    - Rufweiterschaltung:
      - Nummer
    - Rufweitersch. zu Sucher
      - Nummer
  - Übernehmen
    - Übernehmen: Teilnehmer
      - Nummer
    - Übernehmen: Sucher
      - Nummer
    - Übernehmen: Zentralwecker
  - Meldung
    - 1...16
      - Senden
        - Teilnehmer
          - Nummer
        - Gruppe
          - Nummer
        - Alle
      - Editieren
        - Senden
        - Löschen
      - Gelesene
        - Senden
        - Löschen
  - Durchsage an:
    - Teilnehmer
      - Nummer
    - Gruppe
      - Nummer
  - Stellvertretung
  - Anrufschutz
  - Konfiguration
    - siehe Bestätigung: Menü lang drücken
  - Suchen
    - Nummer
- Bestätigung: Menü lang drücken
  - Ruf
    - Ruflautstärke: 1...8
      - Rufmelodie: 1...12
        - Rufgeschwindigkeit: 1...8
          - Aufm.-keitsruf: Ruflautstärke 1...8
  - Sperren
    - Code
      - Telefon Frei
      - Telefon gesperrt
      - Konfiguration gesperrt
  - Tasten
    - Konf. Taste drücken
      - Nummerntaste
        - Speicher1: Nummer eingeben
          - Speicher2: Nummer eingeben
      - Funktionstaste
        - konfigurierbar
        - Konfig. Rot/gelb
        - Konfigurationsfunktion
        - Parken
        - Anrufschutz
        - Freisprechen
        - Diskretruf
        - MCID
        - Stellvertretung
        - Umleiten
        - Schaltgruppe
          - Gr1Pos2 ,Gr1Pos3 ,Gr9Pos3
        - Relais

- Relais1
- Relais2
- Relais3
- Ansage Gr.
  - Gruppe1
- Sperren
  - Ankl. sperren
  - Durchsage sperren
- Fernwartung
  - Ein
  - Nur Einmal
- ACD
  - Log
  - Pause
  - Wrap up time
- Sammelanschluss
  - AlleSAS
  - SAS1...SAS9
- Teamtaste
  - Nummer
    - Ruf ,Ein, Aus, Nach10s
    - Rufmelodie: 1...16
    - Rufgeschwindigkeit: 1...8
      - Beantworten Taste
        - Belegung Keine Priorität
      - Beantworten Hörer
        - Belegung Priorität 1...8
      - Beantworten Freisprechen
        - Belegung Priorität 1...8
- Leitungstaste
  - Ruf Ein Aus Nach10s Nach20s Nach30s
    - Rufmelodie: 1...16
      - Rufgeschwindigkeit: 1...8
        - Beantworten Taste
          - Belegung Keine Priorität
        - Beantworten Hörer
          - Belegung Priorität 1...8
        - Beantworten Freisprechen
          - Belegung Priorität 1...8
- Taste löschen

Foxtaste
- Bearbeiten 1...6
  - Nummerntaste
    - Speicher1: Nummer eingeben
  - Funktionstaste
    - konfigurierbar
  - Taste löschen

Text
- Ruhetext

Code
- Alter Code
  - Neuer Code
    - Bestätigung

*Sprache
- Sprache,Language,Langue,Lingua

Freisprechen
- Aus
- Ein
- Nur Durchsagen

Standbild
- Aus
- Besetztanzeige
- Anrufliste
- Privates Telefonbuch

Alphatastatur
- QWERTY
- QWERTZ

Headset
- Ein
- Aus

DTMF
- Ein
- Aus

Display
- Kontrast: 1..4

Beleuchtung
- Nachleuchtdauer 10 Min, 1 Std, tagsüber

PBX-System

Test

Service
- Alarm

Vermittler
- 5 Leitungstasten
- 9 Leitungstasten

Ende

2-Firmen-Anlage 4, 43, 48, 49
Abwesenheit organisieren 27
Abwesenheitstaste 3
Aktive Leitung wechseln 41
Alphatastatur 68, 72
Alphatastatur auf Landessprache einstellen 55
Alphataste 3
Amtsleitung übergeben 47
Amtszugang mit Gebührenrückruf aktivieren 79
Anklopfen 78
Anklopfen beantworten 22
Anklopfen bei einem internen Teilnehmer 23
Anmelden des Telefons 70
Anruf 4
Anruf auf 2-Firmen-Anlage 49
Anruf auf Leitungstaste 40, 45
Anruf auf Persönlicher Taste 45
Anruf entgegennehmen 8
Anruf übernehmen 36, 78
Anruf umleiten 28
Anruf weiterschalten 29
Anrufliste 20
Anrufschutz 79
Anrufumleitung 28, 77
Ansagedienst 79
Anzeige 3, 4
Anzeige-Beleuchtung 50
Anzeige-Kontrast einstellen 50
Anzeige-Text für den Ruhezustand eingeben 54
Anzeigeelemente 2
Aufschalten auf laufendes Gespräch 76
Aufschalten auf sich erlauben/sich schützen vor 79
Aufschalten beantworten/abweisen 76
AUL 77
Bedienerführung 11
Bedienschritte rückgängig machen 16
Bedienungselemente 2
Belästigungsanruf verfolgen 39
Beschriftungsschild 3
Betriebsarten 11
Blättern 4
Buchstaben eingeben 14
Code ändern 53
Cursortasten 3
DTMF aktivieren/deaktivieren 37
DTMF konfigurieren 51
Durchsage 78
Durchsage an Teampartner 34
Durchsage empfangen 24
Durchsage starten 23
Eingabe korrigieren 15

Eingabemarke bewegen 15
Einstelltasten 3, 15
Einstellungen am Telefon 50
END-Taste 3
Entsperren 32
Entsperren für 1 Anruf 37, 78
Entsperren Ihres Telefons 78
Erweiterungstastenfeld 69, 72
Fallback 79
Falscher Telefon-Typ 74
Fangen (MCID: Malicious Call Identification) 39
Fernbedienung 49, 79
Follow me 79
Foxtaste 3, 4
Foxtaste verwenden 13
Foxtasten-Menü durchsehen 11
Freisprechen 4, 10, 55
Funktion 4
Funktion auf Foxtaste 65
Funktion auf Taste speichern 60
Funktion über Fernbedienung aktivieren/deaktivieren 49
Funktion über fremdes Telefon aktivieren 79
Funktionen 76
Funktionen deaktivieren 79
Funktionen formulieren 65
Funktionsbefehle 65
Funktionscodes 76
Funktionstaste 3, 60
Gabelkontakt 3
Gebühren 8
Gehaltener Anruf 4
Gespräch beenden 8
Gesprächsdauer 8
Gesprächsliste 20
Gesprächspartner weiterverbinden 25
Gross-/Kleinschreibung 15
Grundeinstellungen 50
Haftung 7
Haltung 4
Headset-Betrieb aktivieren 52
Hörerauflage 3
Hörlautstärke einstellen 52
In Betrieb nehmen 70
Inbetriebnahme 70
Information 4
Information abrufen oder durchsehen 12
Informationen 3
Infotaste 3
Infozeile ins Notizregister speichern 27
Installation 70
Konferenzgespräch 76, 77

Konferenzgespräch führen 26
Konfigurierbare Tasten 3
Konformitätserklärung 87
Kontrast einstellen 50
Korrekturtaste 3
Kostenstelle wechseln 76
Lauthören 10
Lautsprecher 3, 4
Lautsprechertaste 3
LCR 79
LED 3, 16, 43
Leitung wechseln 41
Leitungstaste 3, 41
Leitungstaste konfigurieren 63, 66
Leitungstasten 42
Leitungstasten-Anzahl einstellen 66
Lieferumfang 6
Listendarstellung 3
Makeln 25, 76
MCID 39
Meldung lesen 35
Meldung senden 34, 78
Menü-Übersicht 80
Menütaste 3
Mikrofon 3, 4
Mikrofon stummschalten 10
Mikrofontaste 3
Nachleuchtdauer der Anzeige-Beleuchtung einstellen 50
Nachricht hinterlassen 30
Namenwahl 18
Notizregister 21, 27
Notiztaste 3
Nummerntaste 3, 21, 59
Optionen 6
Pager (Sucher) beantworten 38
Parken 4, 26, 76, 77
Parken auf Leitungstaste 41, 46
Passwort 67
Persönliche Taste 43, 45
Personensuchanlage 38, 78
Quickdial 17
QWERTZ/QWERTY 55
Reihenapparat 40
Relais steuern 79
Rückfrage im Gespräch 24
Rückruf anfordern 22, 76, 79
Rückruf löschen 77
Rückrufmeldung beantworten/abweisen/löschen 36
Rufeigenschaften einstellen 56
Ruflautstärke einstellen 56
Rufnummer auf Taste speichern 59

Rufnummer in Wahlvorbereitung eingeben 15
Rufweiterschaltung 29, 77
Ruhe vor dem Telefon 79
RWS 77
Sammelanschluss 78
Schaltgruppen 79
Schlüsseltaste 3
Schlusstaste 44
Shortcuts 68
Sicherheit 7
Signale 16
Speisung kritisch 74
Sperren 31
Sperren Ihres Telefons 78
Sprache wählen 51
Standbild für den Ruhezustand wählen 54
Statuszeile 3
Steckverbinder 70
Stellvertretung 48
Störungsfall 74
Suchen 78
Suchen über Personensuchanlage 38
Sucher 38, 78
Sucher beantworten 38
Symbole 3, 4
System konfigurieren 67
Systemassistent 67
Tastatur 3
Taste drücken 13
Taste löschen 63
Tasten konfigurieren 59
Teampartner anrufen 33
Teampartner auf Taste speichern 61
Teampartner vertreten 33
Teamtaste 3, 33, 61
Telefon auf persönliche Bedürfnisse einstellen 50
Telefon entsperren 32
Telefon sperren 31
Telefonbuch verwalten 57
Telefonbucheintrag bearbeiten 58
Telefonbucheintrag erstellen 57
Telefonbuchtaste 3
Telefonieren 8
Telefonieren auf 2-Firmen-Anlage 48
Telefonieren mit Komfortfunktionen 17
Telefonieren über Leitungstaste 41, 46
Telefonieren über Persönliche Taste 45
Telefonnetz manuell wechseln 79
Terminruf 78
Textmodus 4, 14
Tonwahl (DTMF) konfigurieren 51

Tonwahl aktivieren/deaktivieren 37
Trying to register 74
Tür öffnen 79
Übernehmen 36
Umleitung 28
Verbinden 25
Verbindungsinformationen 43
Vermittlerapparat 42
Vermittlerapparat konfigurieren 66
Vollduplex Freisprechen 4
Wählart DTMF 37
Wählen aus Anrufliste 20
Wählen aus Gesprächsliste 20
Wählen mit Alphatastatur 19
Wählen mit konfigurierbarer Taste 21
Wählen mit Namen 17, 18
Wählen mit Notizregister 21
Wählen mit Rufnummer 9
Wählen mit Wahlwiederholung 9
Wählen und telefonieren 8
Wahlvorbereitung 15
Wahlwiederholung 9
Wahlwiederholungsliste 9
Wahlwiederholungstaste 3
Warteschlange 44
Weiterschaltung 29
Weiterverbinden 25
Zeichen eingeben 14
Zeilentasten 3, 44
Zentralwecker 78
Zentralwecker beantworten 39
Ziffern eingeben 14
Zwischen Anzeigen wechseln 12
Zwischen Listeneinträgen wechseln 16

KONFORMITÄTSERKLÄRUNG

(Declaration of Conformity)

Wir (We)

Ascom Enterprise Communications AG
Ziegelmattstrasse 1
CH-4503 Solothurn
Switzerland

erklären in alleiniger Verantwortung, dass das Produkt
(declare under our sole responsibility that the product)

Modell-Bezeichnung: System Telephone **ascom Office 45 / 45pro**
(Model name)

auf das sich diese Erklärung bezieht, mit folgenden Normen übereinstimmt
(to which this declaration relates is in conformity with the following standards)

EMV Immunität: (EMC Immunity)	EN 55024
EMV Emission: (EMC Emission)	EN 55022 Klasse B
Sicherheit: (Safety)	IEC / EN 60950 (applicable to Office 45pro only)

Gemäss den Bestimmungen der Richtlinie 99/5/EG
(following the provisions of Directive 99/5/EC)

Solothurn, 12.02.02
(Ort und Datum der Ausstellung)
(Place and Date of issue)

Karl Günther Felix Jakob
(Name und Unterschrift oder gleichwertige Kennzeichnung des Befugten)
(Name and signature or equivalent marking of authorised person)

We, Ascom Enterprise Communications, declare, that the above mentioned product is manufactured according to our Full Quality Assurance System certified by SQS ISO 9001 with the registration number 10318/05 in compliance with ANNEX V of the R&TTE-Directive 99/5/EC. The presumption of conformity with the essential requirements regarding Council Directive 99/5/EC as well as ECMA TR70 is ensured.
Find further information under: www.ascom.com/ec/documents

www.ascom.com/ec/documents

Hinweis auf andere Dokumente

Bedienungsanleitungen Office 10, 25, 35, 130/130pro, Office 155pro

Funktionenübersicht

Bedienungsanleitung Systemassistent für den Endbenutzer

Beschriftungsschilder

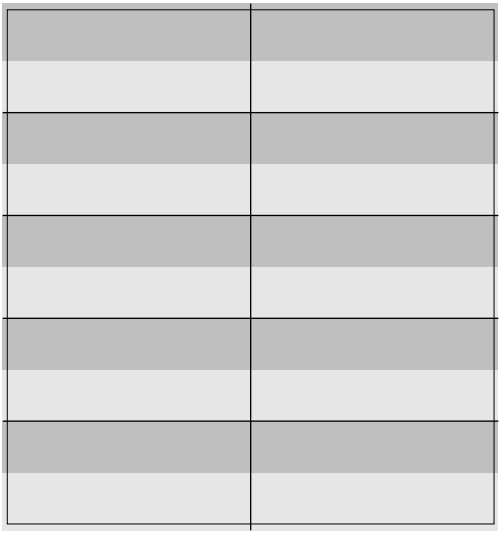

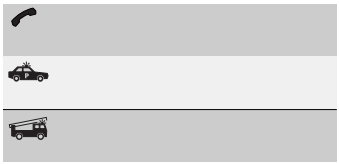

AEC 20321625de_ba_000_c0

Liefermöglichkeiten und technische Änderungen vorbehalten.

Der Leistungsumfang ist vom System und vom Softwarestand abhängig.

© by ascom